CATALOGUE 2025

TREUILS - Solutions de levage et de halage

FABRICATION FRANÇAISE

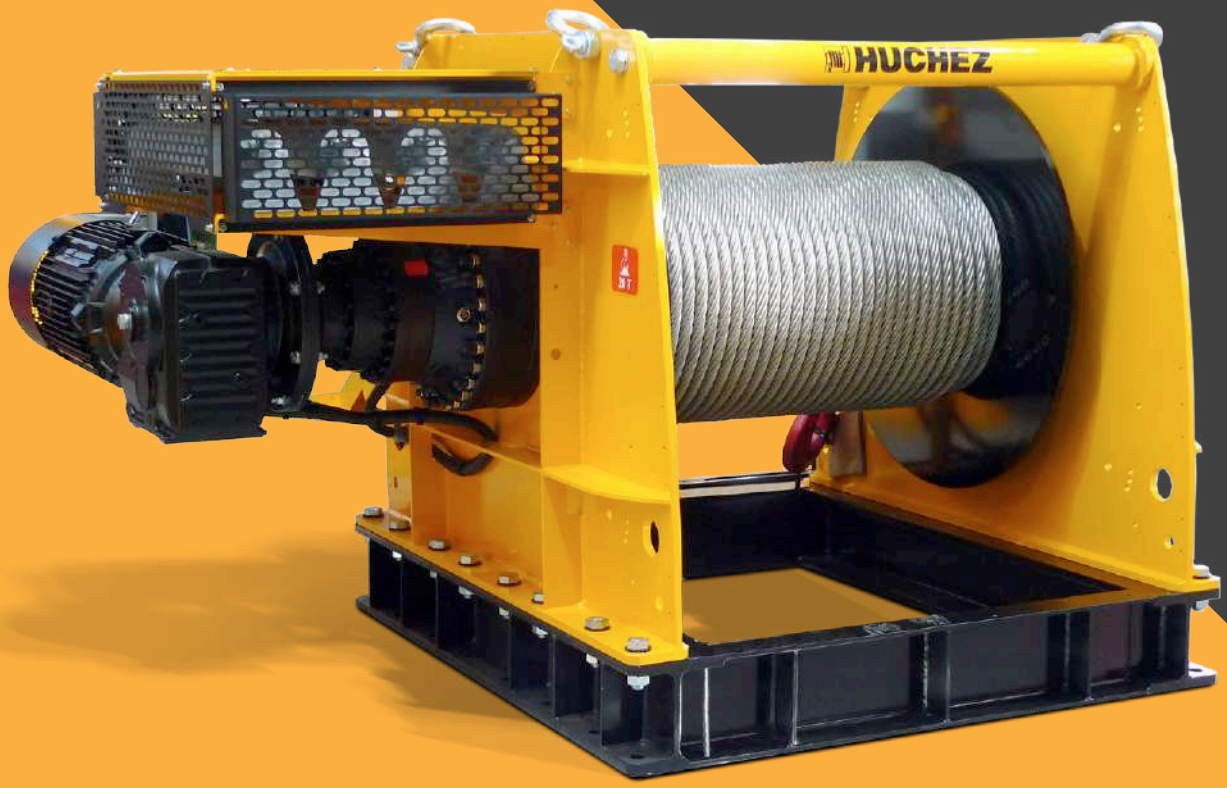

HUCHEZ

huchez.com

BIENVENUE
dans un univers industriel de Qualité

Chers clients, Chers partenaires,

Nous sommes heureux de vous présenter l'édition 2025 de notre catalogue dans laquelle une large place est faite à nos différentes gammes de treuils adaptées aux normes et réglementations actuelles.

En le parcourant, vous allez découvrir des matériels qui répondent aux besoins de professionnels dans des métiers et des secteurs d'activités très variés.

Soyez assurés de l'engagement qui est le nôtre depuis toujours à savoir privilégier les sources d'approvisionnement les plus proches pour concevoir et fabriquer des produits de qualité en terme de longévité comme de sécurité pour les utilisateurs :

· Qualité de la R&D qui conçoit et élabore les produits et les solutions permettant de répondre aux besoins des marchés et d'anticiper leurs évolutions.

· Qualité des produits dont les composants et les process de fabrication ont fait la réputation de notre marque depuis plus de 70 ans.

· Qualité du service reposant sur l'implication de nos collaborateurs et de nos partenaires qui vous accompagneront tout au long de notre relation.

Enfin, ce catalogue vous ouvre également les portes du sur-mesure avec HUCHEZ Engineering pour des solutions en matière de treuils concernant des usages spécifiques, des plus simples aux plus complexes.

Vous remerciant de votre confiance,

Antoine Huchez

Président

Copyright – Tous droits réservés, reproduction interdite, même partielle, loi du 11 mars 1957. INDUSTRIA, BOXTER, MANIBOX VS, MANIBOX GR, SECURITREUIL, PALANBOX, KILEV, MANISTOR, TIREX et MOTORBOX sont des marques déposées par la société HUCHEZ.
Les treuils MANIBOX VS et GR, les treuils TRB, TRBoxter, MANISTOR, PRIMO et TIREX sont des modèles déposés tous pays.
Les informations sur la forme, la disposition, les matières ou les dimensions portées sur ce catalogue ne sont données qu'à titre indicatif.

Nos Conditions Générales de Vente (C.G.V.) peuvent être téléchargées depuis notre site huchez.com.
Agrément OTAN F 7480

SOMMAIRE

PRÉSENTATION 4

SECTEURS D'ACTIVITÉ 8

CONFIGURATEUR ARCHIMÈDE 15

TREUILS MANUELS 18

TREUILS ÉLECTRIQUES 28

TREUILS THERMIQUES 69

TREUILS DE VÉHICULES 70

PALANS 76

POTENCES ET PORTIQUES 82

LEVAGE DE PERSONNEL 96

LEVAGE DE CHANTIER 98

CRICS ET VÉRINS 104

CABESTANS 108

CÂBLES, CROCHETS ET AUTRES ACCESSOIRES 110

GÉNÉRALITÉS 122

FABRICANT historique de treuils

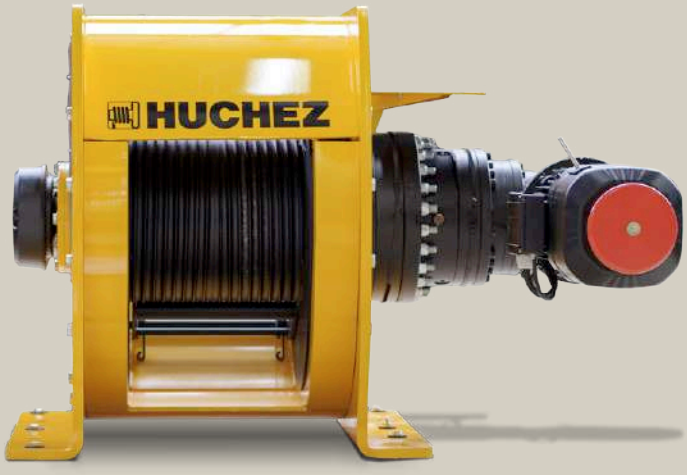

Depuis 1950, HUCHEZ conçoit, développe et fabrique en France des treuils manuels, électriques, hydrauliques, essence ou diesel, destinés à des applications de levage ou traction/halage.

Par tradition et conviction, nous élaborons et fabriquons exclusivement des produits de très haute qualité qui sont la garantie, pour nos clients et utilisateurs, d'une fiabilité et d'une durée de fonctionnement maximales.

Dans nos ateliers situés dans l'Oise au Nord de Paris, l'excellence opérationnelle est déclinée au quotidien par l'ensemble de nos collaborateurs et tout au long du cycle de fabrication de nos produits.

FABRICATION FRANÇAISE

CONCEPTION

USINAGE

MONTAGE

ESSAIS

DATES CLÉS RÉCENTES

2016

HUCHEZ lance son nouveau site internet.

2019

Les équipes HUCHEZ sont désormais regroupées sur un seul et même site situé 4 rue Michel Hammid à Ferrières.

2021

HUCHEZ lance Archimède – Le configurateur HUCHEZ

2024

LRQA CERTIFIED ISO 9001

Système de management de la qualité de la société HUCHEZ, certifié ISO 9001 par LR.

LRQA

Certificat d'Approbation

HUCHEZ

CHIFFRES CLÉS

Un site industriel de 4380 m².

61 collaborateurs.

CA 11 millions €.

40% de son chiffre d'affaires réalisés à l'export dans plus de 55 pays en Europe, en Afrique, au Moyen-Orient...

HUCHEZ est membre d'Evolis, de la FIM, de l'UIMM et du Réseau Entreprendre.

Membre de EVOLIS – LES ACTEURS DE L'INDUSTRIE EN MOUVEMENT

EVOLIS est issu de l'alliance entre les deux organisations professionnelles CISMA et PROFLUID en juillet 2019.

FIM

Fédération des Industries Mécaniques.

UIMM – LA FABRIQUE DE L'AVENIR

Union des industries et métiers de la métallurgie.

MEMBRE Réseau Entreprendre PICARDIE

Réseau Entreprendre PICARDIE

L'INNOVATION : pilier de notre culture d'entreprise

Notre stratégie d'innovation nous permet d'anticiper les nouvelles demandes du marché et de renforcer notre dynamique de croissance.

Notre politique d'innovation constante a été récompensée par le trophée INPI de l'Innovation 2013 pour la Picardie (Catégorie « Trophée Brevet et Marques »).

Notre connaissance des secteurs d'activités les plus variés alliée à la maîtrise de la mécanique et de l'automatisme permettent ainsi à HUCHEZ Engineering de répondre à la problématiques les plus complexes en proposant des solutions adaptées aux besoins des clients et utilisateurs.

L'HUMAIN au cœur de la relation avec nos clients

Notre politique commerciale va bien au-delà de la simple relation client – fournisseur.

Notre équipe de commerciaux est, chaque jour, à l'écoute de vos besoins et ceux de vos clients afin de répondre au mieux à leurs attentes et les accompagner dans leur développement.

Nous vous proposons et vous apportons des solutions techniques en totale conformité avec les règlementations en vigueur.

Les valeurs qui nous animent nous permettent ainsi d'instaurer au quotidien, avec chacun d'entre vous, un climat de confiance et de fidélité :

- Orientation Client
- Professionnalisme
- Rapports humains

Notre ambition est simple :

Être à vos côtés ! Un partenaire incontournable qui offre des solutions fiables, pérennes, sur-mesure, innovantes, compétitives et à forte valeur ajoutée.

LE CONSEIL DE SPÉCIALISTES

Équipe commerciale France.

Équipe commerciale Export.

En France comme à l'Export, notre équipe est là pour vous apporter le conseil technique qui vous guidera vers l'appareil le plus approprié à votre application.

Elle est formée en permanence pour répondre aux exigences des nouvelles réglementations en matière de sécurité dans le levage et vous aider dans ce domaine complexe.

Retrouvez l'ensemble de nos produits ainsi que leurs notices sur notre site **huchez.com**

+33 (0) 344 511 133

contact@huchez.fr

huchez.com

Retrouvez-nous sur les réseaux sociaux :

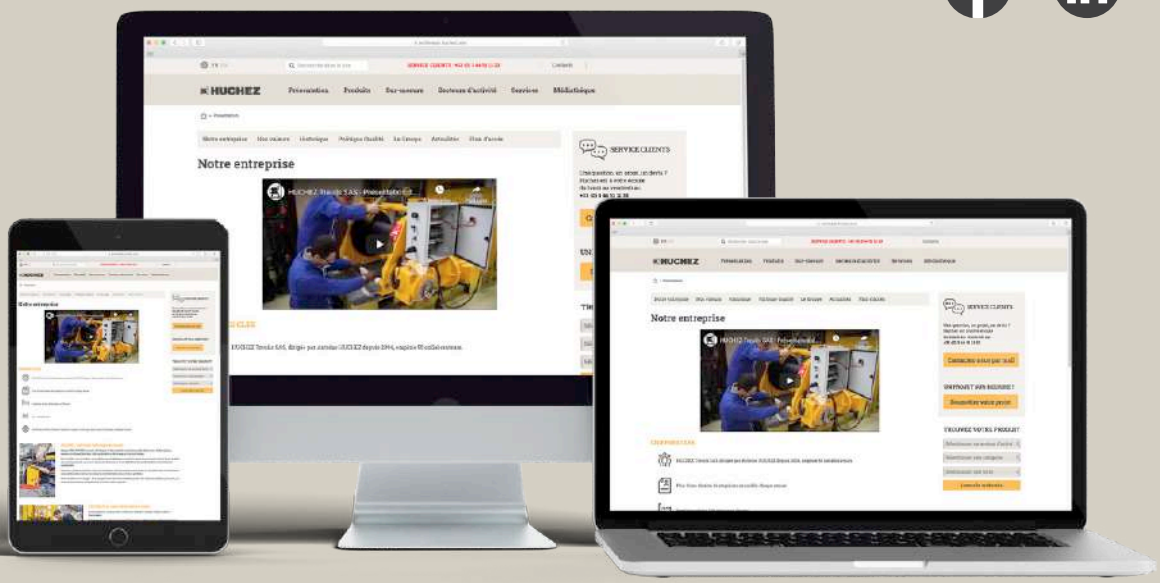

LE SCÉNIQUE

Au fil des années, HUCHEZ a su développer et concevoir des treuils manuels et électriques adaptés au monde du spectacle.

Les treuils sont utilisés pour manipuler, positionner précisément et en toute sécurité toute sorte d'équipements de scène et de théâtre (éléments de sonorisation, d'éclairage, décors, lustres...).

LES MINES ET CARRIÈRES

Une longue expérience des différents secteurs d'activités au service de vos projets

Reconnus pour la qualité de leur fabrication et leur robustesse, les treuils HUCHEZ sont régulièrement choisis pour tendre les bandes transporteuses nécessaires au déplacement de matériaux (granulats, minerais...) sur de grandes distances, relever le contrepoids avant intervention sur celles-ci ou bien encore, ajuster la hauteur du bras de ces convoyeurs.

LE BÂTIMENT

HUCHEZ propose des treuils pour tous les types d'applications : levage de matériaux sur des chantiers de rénovation, monte-charges...

LES TRAVAUX PUBLICS

Depuis de nombreuses années, HUCHEZ fournit les plus grands noms dans le domaine des travaux publics (construction d'auto-routes, d'ouvrages d'art...), en France comme à l'étranger.

Pour ces chantiers de construction, HUCHEZ est à même de proposer des solutions adaptées en matériel standard avec des capacités allant jusqu'à plusieurs dizaines de tonnes.

L'INDUSTRIE

Une longue expérience des différents secteurs d'activités au service de vos projets

Afin de répondre aux exigences les plus fortes des industriels de l'aéronautique, l'automobile, l'agroalimentaire…, HUCHEZ propose des treuils, des potences mais aussi des portiques adaptés à des applications multiples : levage ou traction de charges, aménagement de lignes de production…

L'OFF-SHORE

HUCHEZ conçoit, développe des treuils mais aussi des cabestans qui sont utilisés sur les chantiers de construction navale, dans les zones d'activités portuaires… pour les opérations d'amarrage et de traction de barges maritimes, de bateaux, de dégrilleurs…

LE TRANSPORT MARITIME ET FLUVIAL
LE SECTEUR PORTUAIRE

Une longue expérience des différents secteurs d'activités au service de vos projets

Hydrauliques, manuels ou électriques, les treuils HUCHEZ disposent d'une longue liste d'options (certification ATEX, protections de surface spécifiques…) répondant aux contraintes liées à l'environnement difficile dans lequel ils sont utilisés.

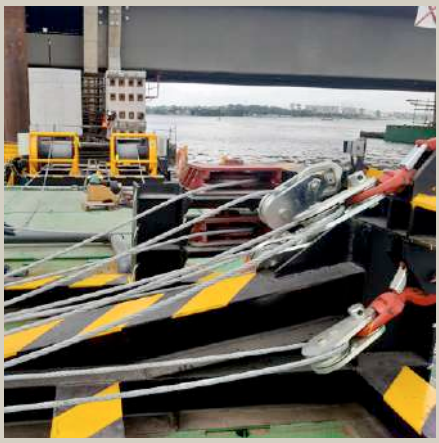

LES ÉNERGIES ET L'ENVIRONNEMENT

Les centrales nucléaires ou électriques, l'éolien, les barrages hydroélectriques sont autant de domaines dans lesquels évoluent les treuils HUCHEZ pour, entre autres, l'ouverture et la fermeture de vannes ou de portes, le levage des charges lors des opérations de maintenance.

Archimède

Le configurateur HUCHEZ

Vous êtes un distributeur ?
Cet outil digital vous est dédié !

N'hésitez pas à vous rapprocher de votre contact habituel.

DESCRIPTION RAPIDE

de votre projet

TREUIL

Utilisation : .....

.....

.....

Environnement (int./ext., température, zone ATEX...), contraintes à respecter (poids, encombrement, ...), etc. :

.....

.....

.....

Quantité : .....

☐ Levage

☐ Traction. Si plan incliné, angle de la pente : .....°

Masse de la charge à déplacer : .....

Fréquence : ☐ Occasionnelle ☐ Modérée ☐ Intensive ☐ Maintenance

Type de treuil envisagé : ☐ Manuel ☐ Motorisé

Motorisation :

☐ Électrique, préciser :

.....Ph / .....V / .....Hz

Commande : ☐ 1 vitesse ☐ Variateur de vitesse

Vitesse : .....m/min

☐ Autre, préciser : .....

Équipements en option souhaités pour le treuil (cf. p. 62-67) :

.....

.....

.....

CÂBLE, CROCHET

1 Course utile : .....m

2 Longueur totale : .....m

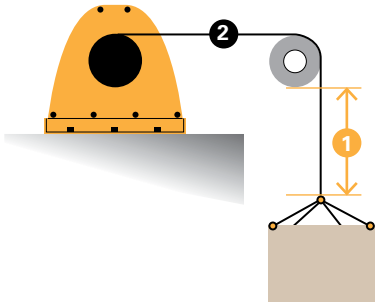

Câble à fournir : ☐ OUI, préciser finition :

☐ Coupe brute ☐ Cossée manchonnée

☐ Crochet ☐ Boite à coin

☐ NON

AUTRES ACCESSOIRES

Autres accessoires souhaités (poulies, contrepoids... cf. p. 116-120) : .....

.....

.....

DÉLAIS

Nature de la demande :

☐ Définition de budget

☐ Projet à ..... mois

☐ Date de mise à disposition souhaitée : ...../...../.....

Si nécessaire, ce questionnaire pourra être complété par un schéma, des photos...

Fiche à envoyer à contact@huchez.fr

TREUILS

Les directives et normes européennes applicables aux appareils de levage et de manutention sont les suivantes :

- La Directive Machines 2006/42/CE.
  - Sur les treuils électriques sont obligatoires en levage : arrêt d'urgence et fin de course ainsi que, à partir de 1000 kg, limiteur de charge.
- La norme FEM 1.001 1998.
- La série des normes NF EN 13157, 14492-1 et 2.

Matériels livrés avec déclaration CE ou déclaration quasi-machine et notice d'utilisation.

Le levage est une opération de déplacement de charges nécessitant, à un moment donné, un changement de niveau (Directive Machines 2006/42/CE).

Le halage est une opération de déplacement horizontal de charges. Dans le cas d'un arrêt de traction, aucun mouvement de charge n'a lieu (Norme NF EN 14492-1:2016).

À noter : Le halage sur pente est considéré comme du levage.

MAX

Capacité maxi.

INOX

Gamme inox.

Niveau de sollicitation.

INT EXT INT EXT

Utilisation en intérieur, en extérieur, en intérieur/extérieur.

Produit disponible sur le configurateur ARCHIMEDE.

TIREX®

Force 150 et 300 kg.
Treuils manuels à engrenages utilisant les qualités des matériaux composites et de l'aluminium, notamment l'anti-corrosion.

- Utilisation modérée.
- Intérieur - extérieur.
- Châssis composé d'un bâti en aluminium.
- Tambour en composite.
- Réducteur planétaire sous carter fermé.
- Platine de fixation en acier zingué (modèle standard) ou en inox qualité anti-corrosion 316L (modèle inox).
- Position à plat.
- 4 points de fixation.
- Manivelle amovible.
- Tambour débrayable à vide uniquement.
- Frein automatique en matériaux composites.
- Système interdisant l'enroulement du câble à l'envers (ensemble breveté).

Options ▷ Câble (m/l ou kit) et crochet (cf p. 110-115).

Points forts

Attache-câble autoserrant accessible et très sûr.

Guidage de bon enroulement du câble.

Grande liberté pour la sortie du câble (plus de 250°).

Système d'entrainement avec pignons satellites offrant un excellent équilibre mécanique et un faible effort à la manivelle.

Sécurité maximale : 2 cliquets.

Débrayage impossible en charge.

Manivelle amovible clipsable avec poignée tournante ergonomique et confortable.

FICHE TECHNIQUE COMPLÈTE SUR huchez.com

Encombrements

Côtes en mm.

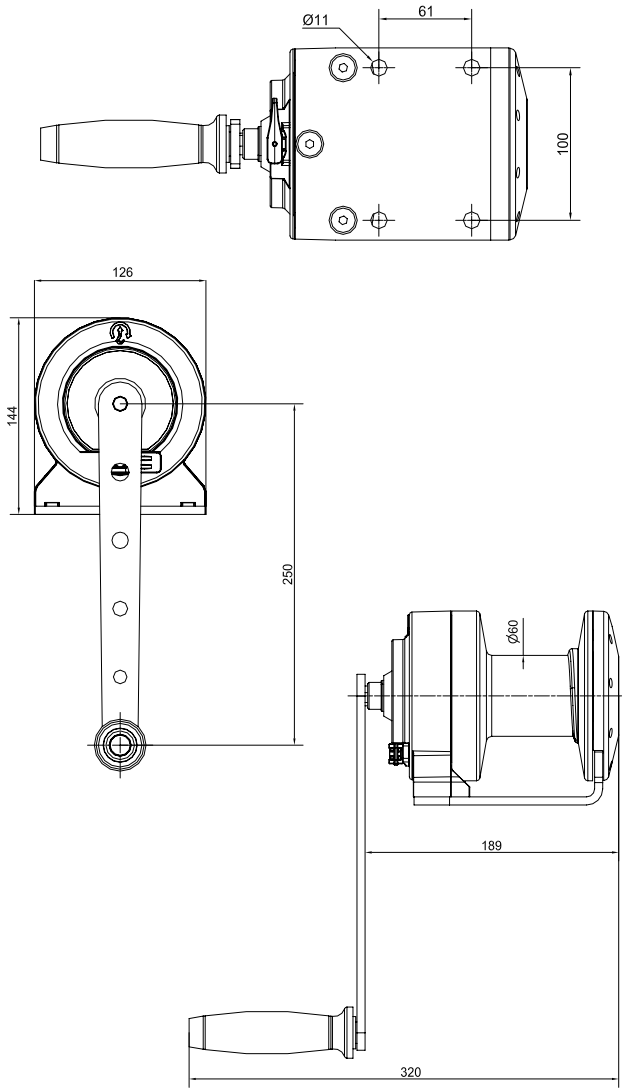

Caractéristiques techniques

Références	TIREX 150	TIREX 300
Force couche supérieure kg	**150**	**300**
Force 1ère couche kg	250	400
Nb de couches	6	3
Capacité tambour maxi. m	24	8,5
Capacité tambour 1ère couche m	2,5	2
Câble Ø mm	4	5
Levée par tour de manivelle mm	40	41
Effort maxi. à la manivelle kg	8	14
Poids (sans câble) kg	3,7	3,7

Le diamètre de câble correspond à la force à la couche supérieure avec un coefficient de 5 (environ) en levage pour du câble antigiratoire.

Applications

Levage de portes, ouverture de trappes...

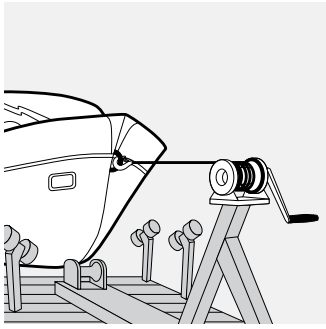

Déplacement d'un bateau.

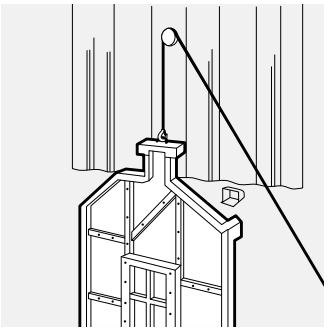

Manipulation d'un décor de scène.

Levage de matériel depuis une potence d'ancrage.

Levage de matériel depuis une table élévatrice dans l'industrie agroalimentaire.

Déploiement d'un mât de mise à la terre sur nacelle SNCF.

Déploiement d'un bras de chargement.

Relevage de sondes.

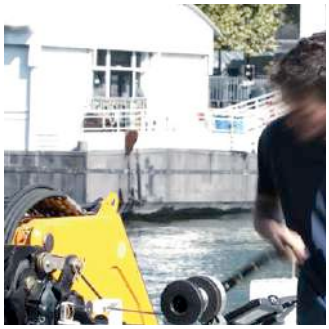

Déploiement d'une passerelle sur un bateau.

MANIBOX GR

Force de 300 à 2750 kg.
Treuils manuels à engrenages.

- Utilisation quotidienne.
- Construction compacte et robuste avec châssis en acier.
- Pièces usinées.
- Tambour en acier ou en fonte selon les modèles.
- Châssis peint ou inox selon les modèles.
- Position en applique pour les GR 300/530/500/750 ou à plat.
- 4 points de fixation.
- Système de réduction entièrement protégé.
- Manivelle amovible positionnée à gauche sur les GR 300/530/500/750 et à droite sur les GR 1000/1450/2000/2750.
- Tambour débrayable à vide uniquement.
- Frein automatique en matériaux composites.
- Système interdisant l'enroulement du câble à l'envers (ensemble breveté).

Options ▷ Câble (m/l ou kit) et crochet (cf p. 110-115).

Points forts

Attache-câble très sûr sans outil spécial avec guidage de bon enroulement du câble.

Frein automatique à cliquet avec ressort inox.

Poignée tournante ergonomique et confortable.

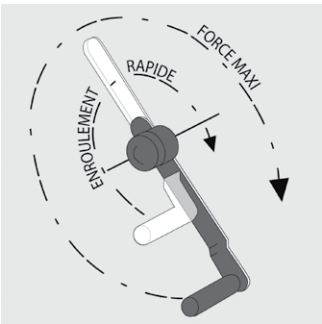

Manivelle amovible. Bras réglable pour enroulement rapide ou, au contraire, force maximale.

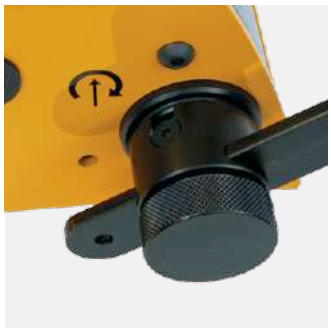

Bouton de réglage de la manivelle imperdable.

Débrayage impossible en charge.

Finition du châssis en inox.

Manivelle positionnée à droite sur les GR 1000/1450/2000/2750.

FICHE TECHNIQUE COMPLÈTE SUR huchez.com

Encombrements

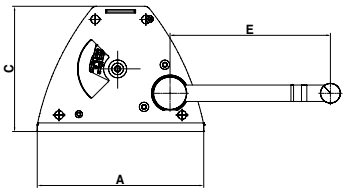

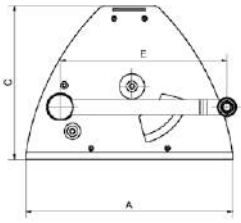

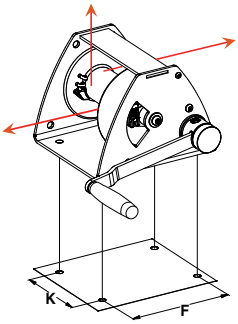

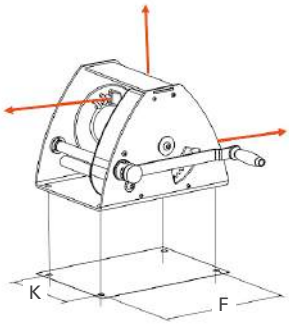

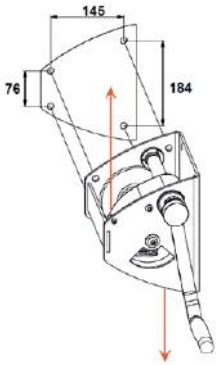

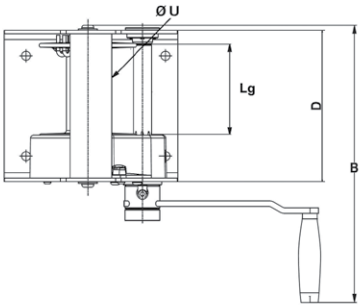

Modèles	GR 300	GR 530 PREM	GR 500	GR 750 PREM	GR 1000	GR 1450 PREM	GR 2000	GR 2750 PREM
A mm	249	249	249	249	410	410	510	510
B mm	400	400	400	400	485	485	585	585
C mm	190	190	190	190	305	305	360	360
E mm	240	240	240	240	340	340	340	340
F mm	200	200	200	200	370	370	440	440
K mm	144	144	144	144	236	236	325	325
Ø U mm	62	62	62	62	103,5	103,5	121	121
Lg mm	122	122	122	122	176	176	237,5	237,5

Applications

- Suspension de lustres.
- Salles de sport, salles de spectacle (décors…).
- Transport (barges…).

Mise en place d'un touret sur une remorque.

Ouverture de vanne.

Positionnement de rouleaux de papier sur un poste de travail.

Relevage de trappe.

Manipulation d'une échelle à crinoline.

Caractéristiques techniques

Références	GR 300	GR 530 PREM	GR 500	GR 750 PREM	GR 1000	GR 1450 PREM	GR 2000	GR 2750 PREM
Force couche supérieure kg	**300**	**530**	**500**	**750**	**1 000**	**1 450**	**2 000**	**2 750**
Force 1ère couche kg	500	530	750	750	1 450	1 450	2 750	2 750
Nb de couches	6	1	4	1	4	1	3	1
Capacité tambour maxi. m	38	4	18	3	30	5	25	6
Capacité tambour 1ère couche m	4	4	3	3	5,5	5	6	6
Câble Ø mm	5	6	7	7	9	10	13	13
Levée par tour de manivelle mm	30,5	30,5	31,5	31,5	16	16	9,5	9,5
Effort maxi. à la manivelle kg	12,5	12,5	19	19	14,5	14,5	16,5	16,5
Poids (sans câble) kg	15	15	15	15	44	44	83	83

Le diamètre de câble correspond à la force à la couche supérieure avec un coefficient de 5 (environ) en levage pour du câble antigiratoire.

MANIBOX VS

Force de 250 à 3500 kg.
Treuils manuels à vis sans fin.

- Utilisation quotidienne.
- Construction compacte et robuste avec châssis en acier.
- Pièces usinées.
- Tambour en acier ou en fonte selon les modèles.
- Châssis peint ou inox selon les modèles.
- Position en applique ou à plat. 4 points de fixation.
- Système de réduction entièrement protégé.
- Manivelle amovible positionnée à gauche sur les VS 250/320/500/750/3000/3500 et à droite sur les VS 1000/1450/1500/2000/2500.
- Tambour débrayable à vide uniquement (sauf VS 250/320).
- Frein automatique en matériaux composites.
- Système interdisant l'enroulement du câble à l'envers (ensemble breveté).

Options ▷ Câble (m/l ou kit) et crochet (cf p. 110-115).

Points forts

Manivelle positionnée à droite sur les VS 1000/1450/1500/2000/2500.

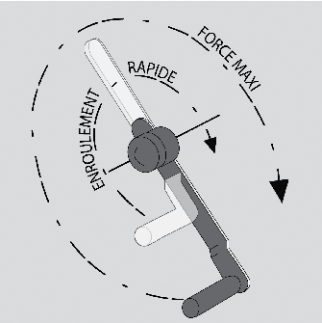

Manivelle amovible. Bras réglable pour enroulement rapide ou, au contraire, force maximale.

Attache-câble très sûr sans outil spécial avec guidage de bon enroulement du câble.

Sécurité absolue : frein automatique à cliquet avec ressort inox + vis sans fin.

Bouton de réglage de la manivelle imperdable. Poignée tournante ergonomique et confortable.

Nouveau design courant 2025.

Débrayage impossible en charge (sauf VS 250/320 sans débrayage).

Finition du châssis en inox.

FICHE TECHNIQUE COMPLÈTE SUR huchez.com

Encombrements

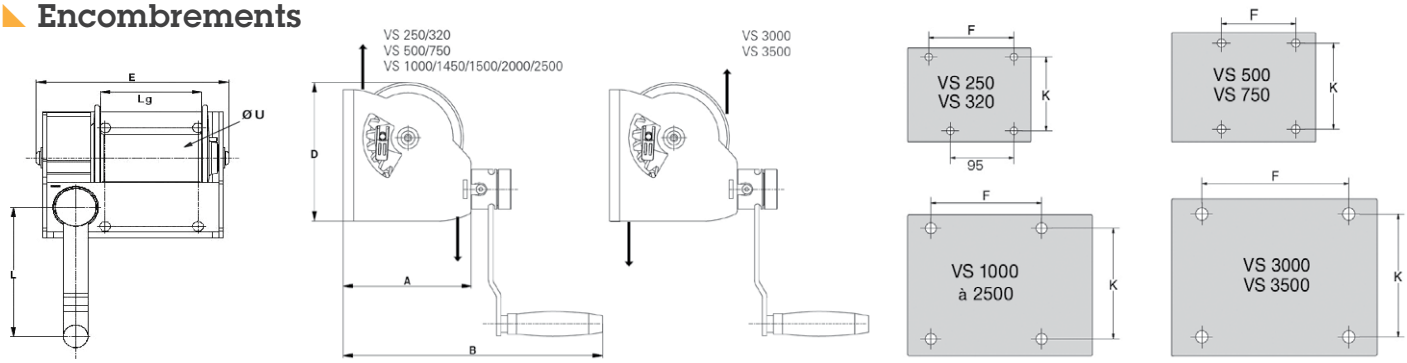

Modèles	VS 250	VS 320 PREM	VS 500	VS 750 PREM	VS 1000	VS 1450 PREM	VS 1500	VS 2000 PREM	VS 2000	VS 2500 PREM	VS 3000	VS 3500 PREM
A mm	140	140	162	162	302	302	350	350	356	356	480	480
B mm	307	307	325	325	470	470	518	518	520	520	640	640
D mm	142	142	175	175	302	302	330	330	390	390	450	450
E mm	206	206	233	233	322	322	370	370	420	420	530	530
F mm	130	130	112	112	167	167	200	200	260	260	390	390
K mm	100	100	130	130	250	250	250	250	295	295	380	380
L mm	240	240	240	240	340	340	340	340	340	340	340	340
Ø U mm	50	50	62	62	103,5	103,5	105	105	121	121	145	145
Lg mm	97	97	122	122	176	176	220	220	262	262	289	289

Applications

- Salles de sport, salles de spectacle (décors, ...).
- Traitement des eaux.

Levage de vanne.

Tension de bandes transporteuses.

Levage de moules dans l'industrie.

Treuil spécial pour équipements scéniques.

Caractéristiques techniques

Références	VS 250	VS 320 PREM	VS 500	VS 750 PREM	VS 1000	VS 1450 PREM	VS 1500	VS 2000 PREM	VS 2000	VS 2500 PREM	VS 3000	VS 3500 PREM
Force couche supérieure kg	**250**	**320**	**500**	**750**	**1 000**	**1 450**	**1 500**	**2 000**	**2 000**	**2 500**	**3 000**	**3 500**
Force 1ère couche kg	380	380	750	750	1 450	1 450	2 000	2 000	2 500	2 500	3 500	3 500
Nb de couches	4	2	4	1	4	1	3	1	2	1	2	1
Capacité tambour maxi. m	15	6	18	3	30	5	23	5,5	17	7	18,5	7,5
Capacité tambour 1ère couche m	2,5	2,5	3	3	5,5	5	5,5	5,5	7	7	7,5	7,5
Câble Ø mm	5	6	7	7	9	10	11,5	12	13	13	16	16
Levée par tour de manivelle mm	17	17	11	11	8	8	6	6	5	5	3	3
Effort maxi. à la manivelle kg	11	11	14	14	14	14	14	14	14,5	14,5	15	15
Poids (sans câble) kg	7,5	7,5	12	12	37,5	37,5	52	52	80	80	140	140

Le diamètre de câble correspond à la force à la couche supérieure avec un coefficient de 5 (environ) en levage pour du câble antigiratoire.

631.AFL

Force de 80 à 490 kg.
Treuils manuels autofreinés.

- Utilisation occasionnelle.
- Châssis en acier zingué bichromaté (modèle standard) ou en inox qualité anti-corrosion 316L (modèle inox, réf. «X»).
- Position à plat. 3 points de fixation.
- Manivelle fixe.
- Frein automatique à rochet et friction.

Options ▷ Câble (m/l ou kit) et crochet (cf p. 110-115).

Points forts

- Faible encombrement.

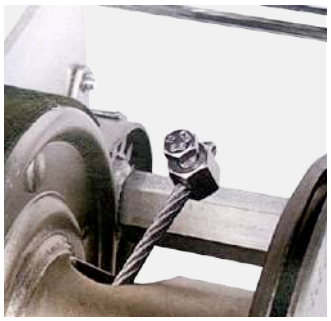

Fixation rapide du câble. Attache-câble inclus.

Protection de denture.

Finition du châssis en inox.

Applications

- Levage de faible course (lustres...)

Levage d'un filtre placé dans une cuve.

Levage d'une cuve dans l'industrie agroalimentaire.

Encombrements

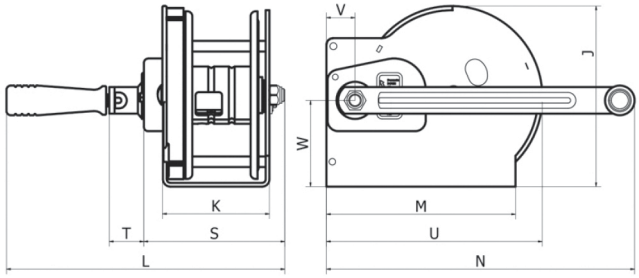

Modèles	4 AFLM	4 AFL	6 AFL	8 AFL	12 AFL
L mm	211	250	265	265	294
S mm	78	117	132	132	155
J mm	96	96	128	167	170
N mm	195	197	240	290	295

Modèles	4 AFLMX	4 AFLX	6 AFLX	8 AFLX	12 AFLX
L mm	211	250	265	265	294
S mm	78	117	132	132	155
J mm	96	96	128	167	170
N mm	195	197	240	290	295

Caractéristiques techniques

Références	4 AFLM	4 AFL	6 AFL	8 AFL	12 AFL
Force couche supérieure kg	**80**	**190**	**240**	**270**	**490**
Force 1ère couche kg	190	340	500	650	900
Capacité tambour maxi. m	8	10	12	19	12
Câble Ø mm	3	4	5	6	7
Poids (sans câble) kg	2,2	2,5	3,6	5,5	7,4

Références	4 AFLMX	4 AFLX	6 AFLX	8 AFLX	12 AFLX
Force couche supérieure kg	**80**	**190**	**240**	**270**	**490**
Force 1ère couche kg	190	340	500	650	900
Capacité tambour maxi. m	8	10	12	19	12
Câble Ø mm	3	4	5	6	7
Poids (sans câble) kg	2	2,5	3,6	5,5	7,4

Le diamètre de câble correspond à la force à la couche supérieure avec un coefficient de 5 (environ) en levage pour du câble antigiratoire.

FICHE TECHNIQUE COMPLÈTE SUR huchez.com

MANISTOR

Force 100 et 200 kg.
Treuils manuels d'applique.

- Utilisation modérée.
- Structure en aluminium.
- Pièces mécaniques en acier traitées anti-corrosion.
- Tambour en polymère.
- Position en applique.
- 3 points de fixation.
- Manivelle amovible.
- Frein automatique en matériaux composites.

Options ▷ Câble (m/l ou kit) et crochet (cf p. 110-115).

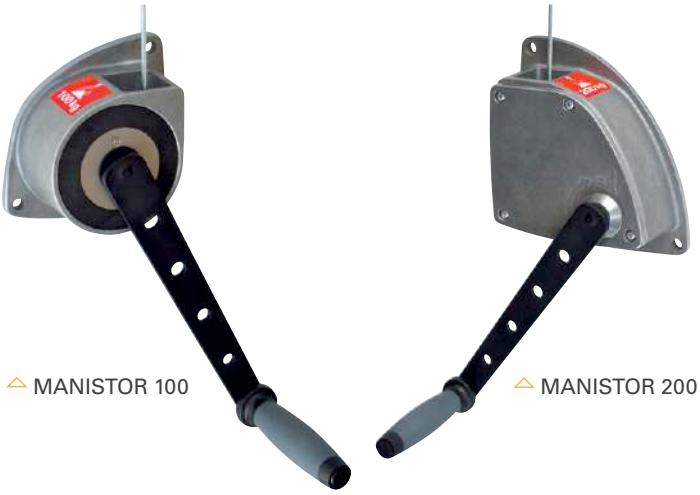

MANISTOR 100 — MANISTOR 200

Points forts

- Faible encombrement.
- Attache-câble très sûr à deux vis de pression.

Sécurité maximale : 2 cliquets.

Manivelle amovible clipsable avec poignée tournante ergonomique et confortable.

Applications

- Salles de sport, salle de spectacle (équipements scéniques), industrie…

Relevage de pompe.

Levage de bannière publicitaire.

Encombrements

Cotes en mm.

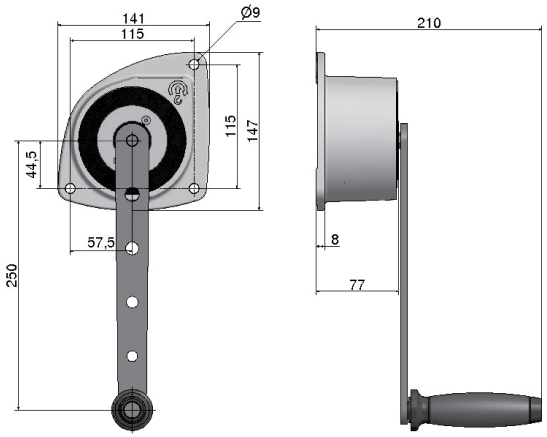

Manistor 100

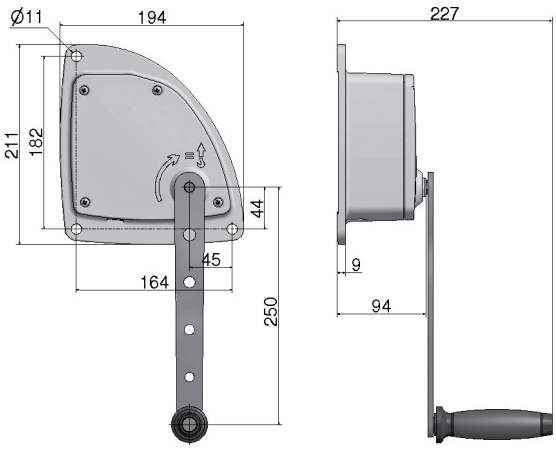

Manistor 200

Caractéristiques techniques

Références	MANISTOR 100	MANISTOR 200
Force couche supérieure kg	**100**	**200**
Force 1ère couche kg	150	300
Nb de couches	5	4
Capacité tambour maxi. m	10	6,5
Capacité tambour 1ère couche m	1,5	1
Câble Ø mm	3	4
Levée par tour de manivelle mm	153	50
Effort maxi. à la manivelle kg	18	12
Poids (sans câble) kg	1,9	3

Le diamètre de câble correspond à la force à la couche supérieure avec un coefficient de 5 (environ) en levage pour du câble antigiratoire.

TREUILS MANUELS DE HALAGE
631.N

Applications

- Tension de câbles, filets…
- Halage sur pente à 0% ou charge sécurisée indépendamment.

Caractéristiques techniques

Références	3N1	5N1	7N1	9N1	16N2F	25N3F
Force de traction (pente à 0%) kg	**470**	**596**	**723**	**894**	**1556**	**2741**
Capacité tambour maxi. m	22	17	32	21	14	14
Câble Ø mm	3	5	5	6	7	8
Poids (sans câble) kg	2	3	4,6	6	7,8	13,1

Le diamètre de câble correspond à la couche supérieure avec un coefficient de 3 (environ) en halage pour du câble antigiratoire.

Force de traction de 470 à 2741 kg.
Treuils manuels à cliquets.

- Utilisation occasionnelle.
- Châssis en acier zingué bichromaté.
- Position à plat. 3 points de fixation.
- Manivelle fixe.
- Cliquets de retenue et de débrayage.
- Frein ralentisseur pour charge lourde (réf. 16N2F et 25N3F).

Options ▷ Câble (m/l ou kit) et crochet (cf p. 110-115).

Encombrements

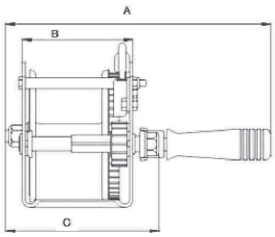

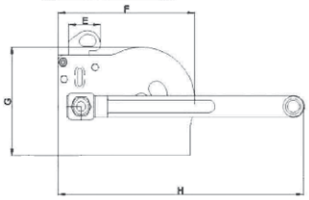

Modèles	3N1	5N1	7N1	9N1	16N2F	25N3F
A mm	230	240	242	270	290	345
C mm	130	140	142	165	175	230
G mm	100	127	166	171	171	190
H mm	200	240	240	253	312	348

TREUILS MANUELS DE HALAGE
THB

Applications

- Amarrage à quai.
- Amarrage de barges entre elles pour la navigation fluviale…
- Halage de barges.

Force de traction de 4 t, jusqu'à 10 t de retenue.
Treuils manuels à engrenages.

- Utilisation quotidienne.
- Construction robuste avec châssis en acier.
- Tambour en acier et arbres montés sur coussinets autolubrifiants.
- Engrenages droits à denture taillée en acier haute résistance.
- Volant de manoeuvre (à droite ou à gauche).
- Cliquet de retenue. Cliquet de serrage par levier.
- Frein par pédale agissant directement sur le volant.

Options ▷ Câble (m/l ou kit) et crochet (cf p. 110-115).

Encombrements

Cotes en mm.

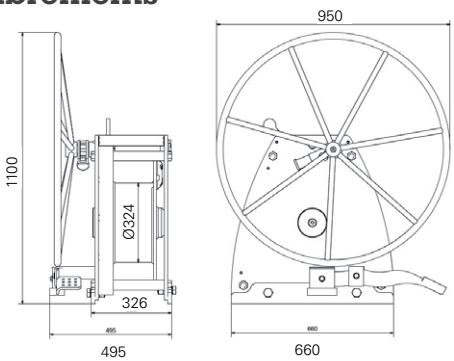

Caractéristiques techniques

Références	THB
Force couche supérieure kg	**4 000**
Force 1ère couche kg	5 100
Capacité de retenue kg	10 000
Nb de couches	4
Capacité tambour maxi. m	46
Capacité tambour 1ère couche m	7,5
Câble Ø mm	16
Déplacement par tour de volant mm	150
Poids (sans câble) kg	250

Le diamètre de câble correspond à la couche supérieure avec un coefficient de 3 (environ) en halage pour du câble antigiratoire.

FICHE TECHNIQUE COMPLÈTE SUR huchez.com

659

Force de traction de 600 kg à 5 t. Treuils manuels à engrenages sur patins.

- Utilisation quotidienne.
- Construction robuste avec châssis en acier.
- Tambour (acier ou fonte) et arbres montés sur coussinets autolubrifiants ou en bronze.
- Engrenages droits à denture taillée en acier haute résistance.
- Deux manivelles en standard.
- Deux vitesses. Tambour débrayable (sauf sur le 600 kg).
- Frein à bande manuel (levier ou volant).

Options
- Volants de manœuvre.
- Peinture marine.
- Câble (m/l ou kit) et crochet (cf p. 110-115).

Encombrements

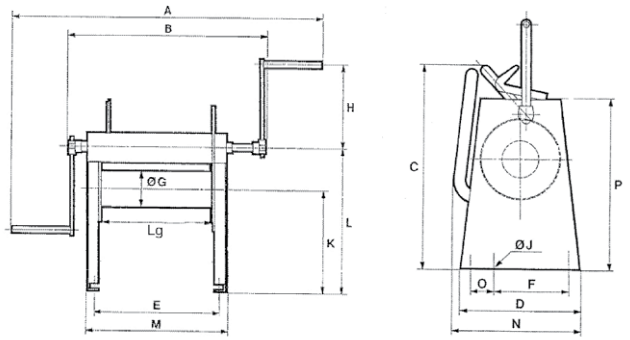

Modèles	600	1500	2000	3000	5000
A mm	1 235	1 322	1 415	1 800	2 260
E mm	460	524	580	677	798
Ø G mm	133	133	168	168	245
H mm	360	360	360	480	406
L mm	605	680	660	707	775
M mm	515	580	645	745	880
P mm	645	705	720	780	850
Lg mm	400	450	500	600	710

Points forts

- Manivelle réglable en longueur (modèle jusqu'à 3 t).

Modèle avec volants de manœuvre (option).

Applications

- Traction de véhicules, wagons...
- Manœuvre de portes...
- Tirage de grilles sur un barrage.
- Opérations nécessitant de grandes longueurs de câble.

Halage de bateaux.

Amarrage et déplacement de barges, bateaux, péniches, «papillonnage»...

Caractéristiques techniques

Références	600	1500	2000	3000	5000
Force couche supérieure kg	**600**	**1 500**	**2 000**	**3 000**	**5 000**
Force 1ère couche kg	900	2 000	2 900	4 100	7 500
Nb de couches	8	4	5	4	5
Capacité tambour maxi. m	346	112	169	138	223
Capacité tambour 1ère couche m	32	23	25	27	33
Câble Ø mm	5	8	10	11,5	16
Déplacement/tour de manivelle mm	88,5	90	78	88	44
Poids (sans câble) kg	70	85	110	170	360

Le diamètre de câble correspond à la couche supérieure avec un coefficient de 3 (environ) en halage pour du câble antigiratoire.

MOTORBOX©

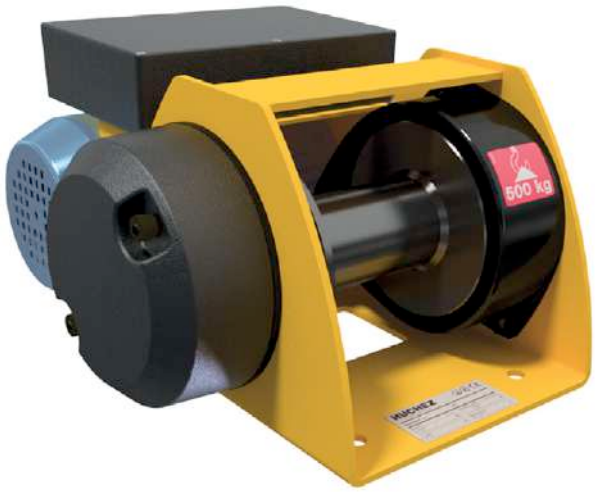

Force de 150 à 500 kg.
Treuils électriques conçus pour des applications simples, idéals pour remplacer un treuil manuel.

- FEM 1Dm - Utilisation occasionnelle.
- Châssis et tambour en acier mécanosoudé, grenaillé et peint.
- Réducteur graissé à engrenages hélicoïdaux.
- Moteur asynchrone. Classe F. Protection IP 54.
- Frein à manque de courant.
- Alimentation monophasée 230V-50Hz.
- Puissance adaptée à toute installation.
- Fin de course inclus.
- Commande directe (CD) réservée aux utilisations à l'abri des intempéries.
- Commande très basse tension (BT) assurant la protection des utilisateurs contre les risques électriques.
- Boîte de commande 3 boutons (Montée-Descente-Arrêt d'urgence), non débrochable (câble de commande de 3 m).

Options ▷ Câble (m/l ou kit) et crochet (cf p. 110-115).
▷ Bâche de protection (cf. p. 67).

NOUVEAU

AGON 300 kg
Solution motorisée de levage d'équipements sportifs et culturels : nous consulter.

Points forts

Prévention des troubles musculo-squelettiques. Le treuil manuel motorisé : la solution idéale pour remplacer votre treuil manuel à un coût raisonnable !

Fixations identiques à celles des treuils MANIBOX GR 150, 300 ou 500 pour en faciliter le remplacement.

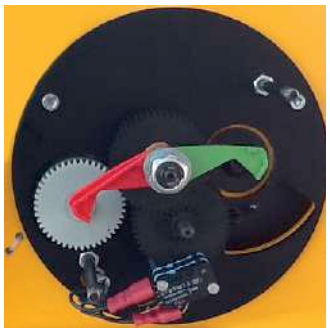

Fin de course facile à régler et fiable spécialement mis au point par HUCHEZ.

MOTORBOX 150 : nouveaux modèles, plus rapides.

Applications

Levage de panneaux de basket-ball, cloisons séparatives, panneaux publicitaires, etc.

Vidéo disponible sur notre chaîne YOUTUBE.

FICHE TECHNIQUE COMPLÈTE SUR huchez.com

Encombrements

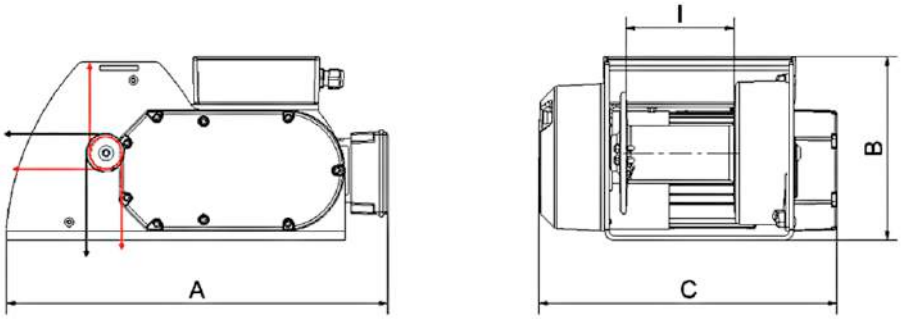

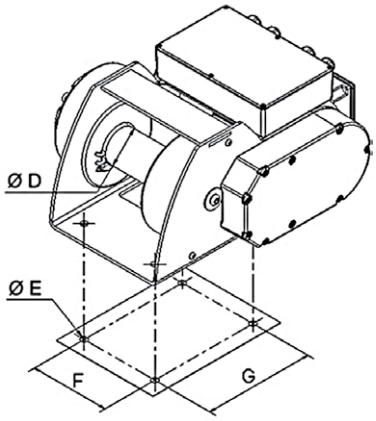

— Motorbox 150 kg
— Motorbox 300/500 kg

Modèles	MOTORBOX 150 CD	MOTORBOX 300 CD	MOTORBOX 500 CD	MOTORBOX 150 BT	MOTORBOX 300 BT	MOTORBOX 500 BT
A mm	310	390	390	358	438	438
B mm	179	205	205	207	212	212
C mm	299	341	341	329	341	341
Ø D mm	54	63.5	63.5	54	63.5	63.5
Ø E mm	10,5	13	13	10,5	13	13
F mm	114	144	144	114	144	144
G mm	154	200	200	154	200	200
I mm	123	124	124	123	124	124

Caractéristiques techniques

Références	MOTORBOX 150 CD	MOTORBOX 300 CD	MOTORBOX 500 CD	MOTORBOX 150 BT	MOTORBOX 300 BT	MOTORBOX 500 BT
Force couche supérieure kg	**150**	**300**	**500**	**150**	**300**	**500**
Force 1ère couche kg	150	300	500	150	300	500
Nb de couches	3	3	3	3	3	3
Capacité tambour maxi. m	18	16	13,5	18	16	13,5
Capacité tambour 1ère couche m	5	4	4	5	4	4
Câble Ø mm	4	5	6	4	5	6
Vitesse m/min	10,6	5,9	3,6	10,6	5,9	3,6
FEM	1Dm	1Dm	1Dm	1Dm	1Dm	1Dm
Moteur kW	0,37	0,37	0,37	0,37	0,37	0,37
Alimentation	1 Ph-230V	1 Ph-230V	1 Ph-230V	1 Ph-230V	1 Ph-230V	1 Ph-230V
Poids (sans câble) kg	18,5	27	27	20	29	29

Le diamètre de câble correspond à la couche supérieure avec un coefficient de 5 (environ) en levage pour du câble antigiratoire.

Applications

- Maintenance (lustres...)
- Levage de panneaux publicitaires, cloisons séparatives, panneaux de basket-ball... (Modèle AGON 300 kg : nous consulter.)

Manipulation d'une porte.

Traction d'une plaque sur une presse.

Manœuvre de trappes, portes...

MOTORBOX utilisé en industrie.

PRIMO

Primo 300 kg

Force de 300 à 2000 kg.
Treuils électriques conçus pour des applications simples, bénéficiant des mêmes exigences de qualité que la gamme TRBoxter.

- FEM 1Cm/1Bm – Utilisation occasionnelle ou modérée selon modèle.
- Châssis et tambour en acier mécanosoudé, grenaillé et peint.
- Réducteur graissé à engrenages hélicoïdaux.
- Moteur asynchrone. Classe F. Protection IP 54.
- Frein à manque de courant.
- Alimentation monophasée 230V-50Hz ou triphasée 400V-50Hz (3 Ph-230V sur demande) selon modèle.
- Limiteur électronique de charge (à partir de 1000 kg) et fin de course inclus.
- Commande très basse tension (BT) assurant la protection de l'utilisateur contre les risques électriques.
- Boîte de commande 3 boutons (Montée-Descente-Arrêt d'urgence), non débrochable (câble de commande de 3 m).

Options
- Câble (m/l ou kit) et crochet (cf. p. 110-115).
- Tambour rainuré.
- Rouleau presse-câble.
- Bâche de protection (cf. p. 67).

Points forts

Modèle PRIMO 2000 kg.

Fin de course facile à régler et fiable spécialement mis au point par HUCHEZ.

Tambour rainuré (option).

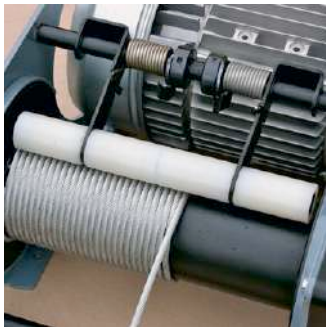

Rouleau presse-câble (option).

Attache-câble très sûr sans outil spécial avec guidage de bon enroulement du câble.

Visitez les pages suivantes : Gamme INOX p.38

FICHE TECHNIQUE COMPLÈTE SUR huchez.com

Encombrements

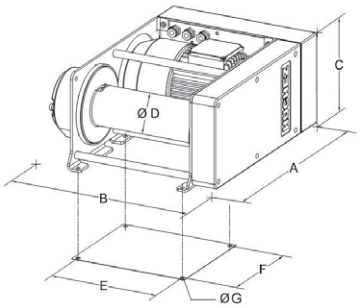

Pour les modèles 300 et 500 kg.

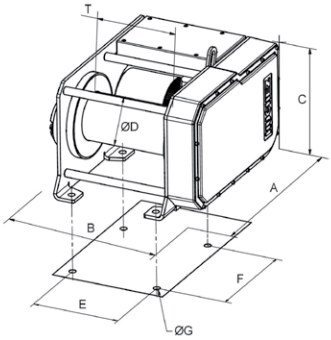

Pour les modèles 990 et 2000 kg.

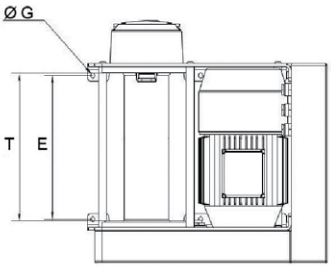

Modèles	PRIMO BT 300 KG	PRIMO BT 500 KG	PRIMO BT 990 KG	PRIMO BT 2000 KG
A mm	476	476	565	610
B mm	422	430	500	565
C mm	231	241	326	390
Ø D mm	89	95	133	152
E mm	250	250	260	292
F mm	214	214	280	350
Ø G mm	9	9	17	22
T mm	257	257	280	312

La hauteur C peut varier d'un modèle à l'autre suivant le type de bornier moteur disponible : la hauteur indiquée est la valeur maxi.

Applications

- Halage de bateaux de plaisance.
- Manipulation de toits de piscine, monte-charge...

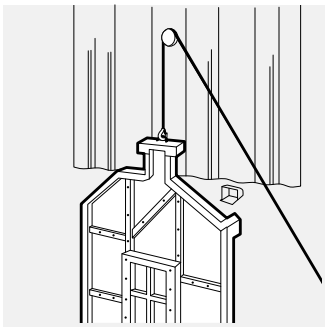

Manipulation de décors de scène.

Traction de coffrage de béton sur un chantier.

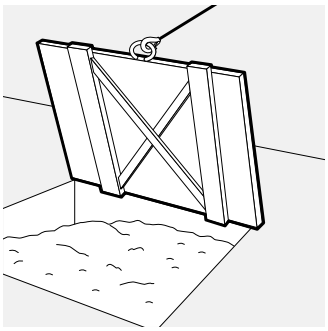

Relevage de trappe.

Déplacement des couvertures de bassins de décantation.

Levage d'un panier dans un zoo.

Maintenance (lustres...)...

Caractéristiques techniques

Références	PRIMO 301 BT	PRIMO 303 BT	PRIMO 501 BT	PRIMO 503 BT	PRIMO 991 BT	PRIMO 993 BT	PRIMO 2003 BT
Force couche supérieure kg	**300**	**300**	**500**	**500**	**990**	**990**	**2 000**
Force 1ère couche kg	360	360	630	630	1 300	1 300	2 500
Nb de couches	3	3	3	3	2	4	3
Capacité tambour maxi. m	48	48	38	38	20	68	45
Capacité tambour 1ère couche m	13	13	10	10	13	13	12
Câble Ø mm	5	5	7	7	8	8	11.5
Vitesse m/min	9,1	9,1	11	11	4,2	5,2	5,2
FEM	1Bm	1Bm	1Cm	1Cm	1Bm	1Bm	1Cm
Moteur kW	0,75	0,75	1,1	1,1	1,1	1,1	2,2
Alimentation	1 Ph - 230V	3 Ph - 400V	1 Ph - 230V	3 Ph - 400V	1 Ph - 230V	3 Ph - 400V	3 Ph - 400V
Poids (sans câble) kg	35	35	40	40	88	90	160

Le diamètre de câble correspond à la couche supérieure avec un coefficient de 5 (environ) en levage pour du câble antigiratoire.

TRBOXTER

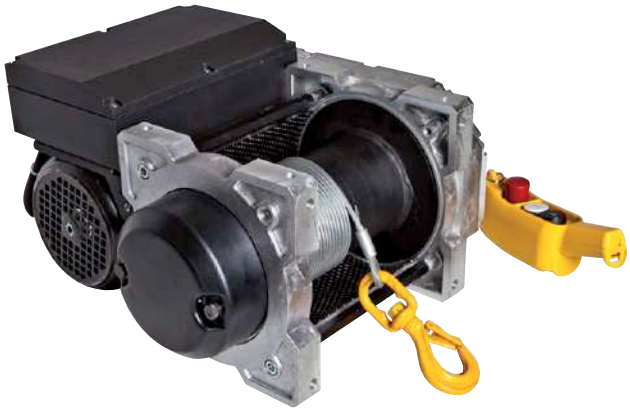

TRBoxter 500 kg, commande très basse tension, modèle à 1 vitesse (BT)

TRBoxter 1500 kg, commande très basse tension, modèle à variateur de vitesse (VV)

Force de 250 à 1500 kg.
Treuils électriques compacts multi-fonctions bénéficiant d'un facteur de marche élevé.

- FEM 1Cm / 1Bm / 1Am – Utilisation occasionnelle, modérée ou accentuée, selon modèle.
- Carter en aluminium
- Tambour en acier mécanosoudé.
- Réducteur graissé à engrenages hélicoïdaux.
- Moteur asynchrone. Protection IP 54.
- Frein à manque de courant.
- Alimentation monophasée 230V-50Hz ou triphasée 400V-50Hz (autre tension sur demande) selon modèle.
- Commande très basse tension assurant la protection de l'utilisateur contre les risques électriques : modèles à 1 vitesse (BT) ou à variateur de vitesse (VV). En plus des avantages de la très basse tension, la commande VV permet une variation de la vitesse d'enroulement, des démarrages et arrêts progressifs.
- Boîte de commande 3 boutons (Montée-Descente-Arrêt d'urgence) :
  - Débrochable (câble de commande de 3 m) sur les modèles BT.
  - Non débrochable (câble de commande de 3 m) sur les modèles VV.

Options
- Câble (m/l ou kit) et crochet (cf. p. 110-115).
- Fin de course.
- Rouleau presse-câble.
- Limiteur électronique de charge.
- Tambour rainuré.
- Radiocommande.
- Disjoncteur thermique.
- Autres options, nous consulter (cf. p. 62-67).

Points forts

- Nombreuses possibilités de fixation (sur chariot cf. p. 50, sous plafond…).

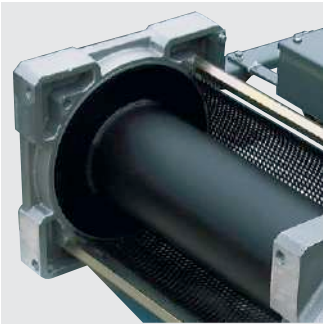

Modèles tambour allongé : longueur de tambour T et capacité de câble standard x 1,5.

Tambour protégé par une tôle orientable perforée. Larges flasques pour une grande capacité de câble.

Attache-câble très sûr sans outil spécial avec guidage de bon enroulement du câble. Cage à écrou pour une fixation facilitée.

Fiabilité des composants électriques et électroniques.

Visitez les pages suivantes : Gamme INOX p.38
Levage de grande hauteur p.50

FICHE TECHNIQUE COMPLÈTE SUR huchez.com

Sorties de câbles

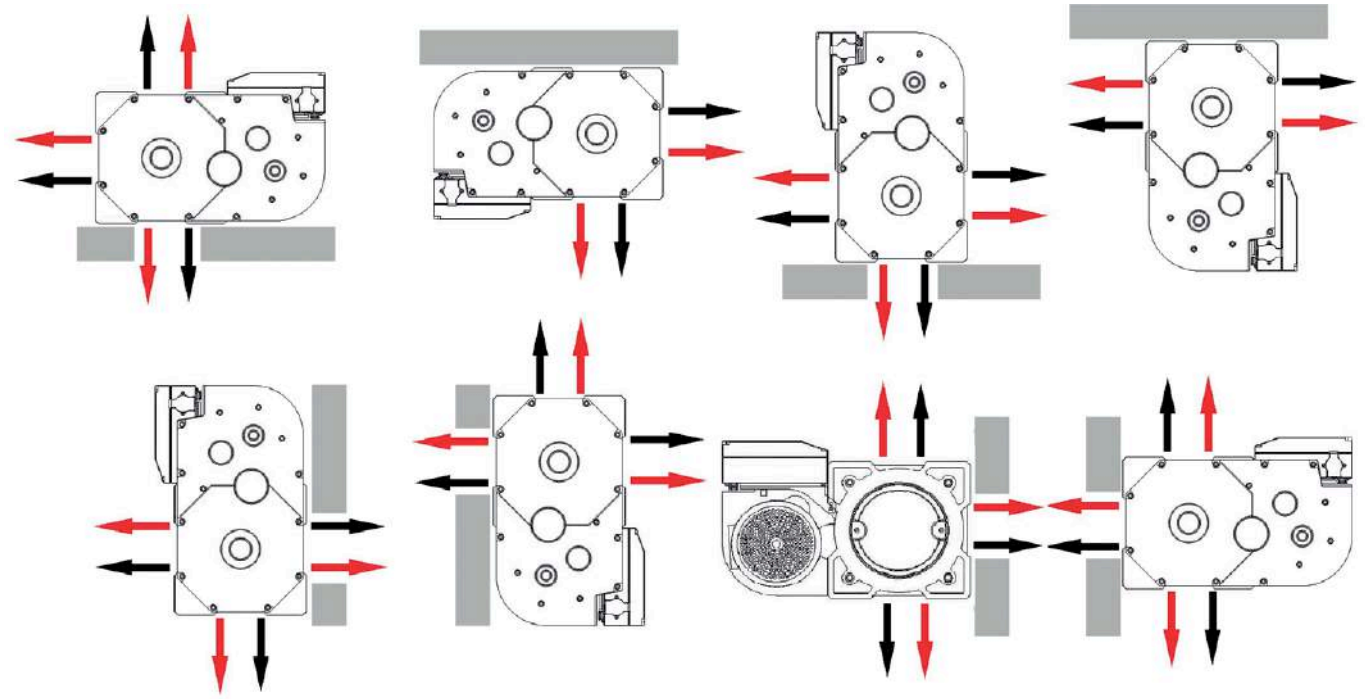

Sortie standard, câble croisé à droite

Sortie hors standard, câble croisé à gauche

Applications

- Halage de bateaux
- Ouverture de trappes, portes…
- Mise en place et sortie de pièces dans des fours…

Monte-matériaux.

Fixation sur support pour translation.

Fixation sous plafond.

Spectacle.

Manipulation de lustre.

Déplacement d'un chariot sur convoyeur lors d'opérations de maintenance.

Chargement d'une péniche.

TRBOXTER

Encombrements

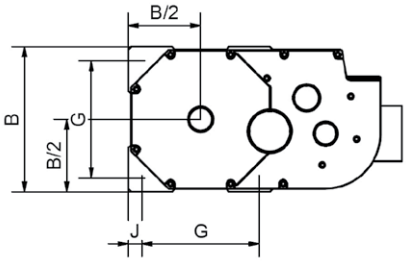

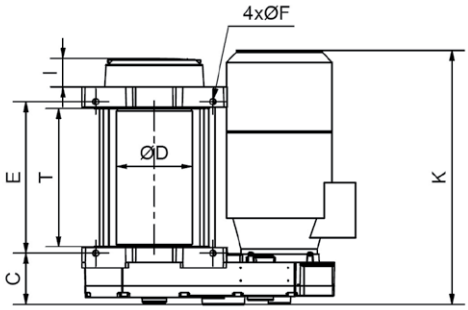

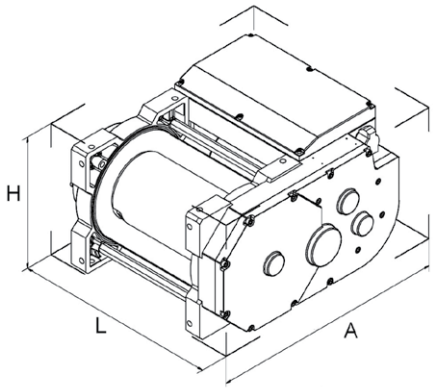

Modèles		À 1 vitesse				À variateur de vitesse			
		TRBOXTER 250 à 500		TRBOXTER 600 à 1500		TRBOXTER 250 à 500		TRBOXTER 600 à 1500	
		Standard	Long	Standard	Long	Standard	Long	Standard	Long
A mm	Moteur 0,75 kW	451	451	535,5	535,5	475	475	574	574
	Moteur 1,1 kW	462	462	543	543	475	475	574	574
	Moteur 1,5 kW	-	-	541	541	-	-	574	574
	Moteur 2,2 kW	473	473	554	554	475	475	574	574
	Moteur 3 kW	-	-	558	558	477	475	574	574
	Moteur 4 kW	-	-	558	558	-	-	574	574
Ø D mm		121	121	159	159	121	121	159	159
E mm		255	255	318	463	255	370	318	463
Ø F mm		10,5	10,5	12,5	12,5	10,5	10,5	12,5	12,5
G mm		197	197	246	246	197	197	246	246
H mm	Moteur 0,75 kW	284,5	284,5	332,5	332,5	345	345	391	391
	Moteur 1,1 kW	284,5	284,5	332,5	332,5	345	345	391	391
	Moteur 1,5 kW	-	-	332,5	332,5	-	-	391	391
	Moteur 2,2 kW	306,5	306,5	332,5	332,5	345	345	391	391
	Moteur 3 kW	-	-	332,5	332,5	345	345	391	391
	Moteur 4 kW	-	-	332,5	332,5	-	-	449	449
L (sans / avec fin de course) mm	Moteur 0,75 kW	451/451	471/536	474/518	601/663	451/451	471/536	474/518	601/663
	Moteur 1,1 kW	457/457	471/536	480/518	601/663	457/457	471/536	480/518	601/663
	Moteur 1,5 kW	-	-	512/518	601/663	-	-	512/518	601/663
	Moteur 2,2 kW	473/473	473/536	496/518	601/663	473/473	473/536	496/518	601/663
	Moteur 3 kW	-	-	558/558	601/663	535/535	535/536	558/558	601/663
	Moteur 4 kW	-	-	605/605	605/663	-	-	605/605	605/663
T mm		230	345	290	435	230	345	290	435

FICHE TECHNIQUE COMPLÈTE SUR huchez.com

Caractéristiques techniques TRBoxter

Commande très basse tension, modèles à 1 vitesse (BT)

Références	TRBOXTER 251	TRBOXTER 253				TRBOXTER 351
	BT21	BT9	BT14	BT21	BT43	BT14
Force couche supérieure kg	**250**	**250**	**250**	**250**	**250**	**350**
Force 1ère couche kg	290	290	290	290	290	400
Nb de couches	3	3	3	3	3	3
Capacité tambour maxi. m	56	56	56	56	56	56
Capacité tambour 1ère couche m	16	16	16	16	16	16
Câble Ø mm	5	5	5	5	5	5
Vitesse m/min	23	9,4	15,4	23	46,6	15,4
FEM	1Am	1Am	1Am	1Am	1Am	1Bm
Moteur kW	1,1	0,75	0,75	1,1	2,2	1,1
Alimentation	1 Ph - 230V	3 Ph 400V	3 Ph 400V	3 Ph 400V	3 Ph 400V	1 Ph - 230V
Poids (sans câble) kg	51	49	49	51	59	51

Références	TRBOXTER 353			TRBOXTER 501	TRBOXTER 503		
	BT9	BT14	BT26	BT11	BT4	BT11	BT21
Force couche supérieure kg	**350**	**350**	**350**	**500**	**500**	**500**	**500**
Force 1ère couche kg	400	400	400	600	600	600	600
Nb de couches	3	3	3	3	3	3	3
Capacité tambour maxi. m	56	56	56	42	42	42	42
Capacité tambour 1ère couche m	16	16	16	12	12	12	12
Câble Ø mm	5	5	5	7	7	7	7
Vitesse m/min	9,4	15,4	29,8	12,2	4,9	12,2	24,2
FEM	1Bm	1Bm	1Bm	1Bm	1Bm	1Bm	1Bm
Moteur kW	0,75	1,1	2,2	1,1	0,75	1,1	2,2
Alimentation	3 Ph 400V	3 Ph 400V	3 Ph 400V	1 Ph 230V	3 Ph 400V	3 Ph 400V	3 Ph 400V
Poids (sans câble) kg	49	51	59	51	49	51	59

Références	TRBOXTER 603					TRBOXTER 803			
	BT5	BT10	BT15	BT20	BT30	BT5	BT10	BT13	BT17
Force couche supérieure kg	**600**	**600**	**600**	**600**	**600**	**800**	**800**	**800**	**800**
Force 1ère couche kg	750	750	750	750	750	950	950	950	950
Nb de couches	4	4	4	4	4	3	3	3	3
Capacité tambour maxi. m	93	93	93	93	93	59	59	59	59
Capacité tambour 1ère couche m	19	19	19	19	19	16,5	16,5	16,5	16,5
Câble Ø mm	7	7	7	7	7	8	8	8	8
Vitesse m/min	6	11	18,6	22,5	31,9	5,2	10,3	14,3	17,8
FEM	1Am	1Am	1Am	1Bm	1Bm	1Bm	1Bm	1Bm	1Bm
Moteur kW	0,75	1,5	2,2	3	4	1,1	2,2	3	4
Alimentation	3 Ph 400V	3 Ph 400V	3 Ph 400V	3 Ph 400V	3 Ph 400V	3 Ph 400V	3 Ph 400V	3 Ph 400V	3 Ph 400V
Poids (sans câble) kg	88	101	100	104	107	92	100	104	107

Le diamètre de câble correspond à la couche supérieure avec un coefficient de 5 (environ) en levage pour du câble antigiratoire.Modèles tambour allongé : longueur de tambour et capacité de câble x 1,5.

TRBOXTER

Références	TRBOXTER 993				TRBOXTER 1503	
	BT5	BT10	BT13	BT17	BT4	BT9
Force couche supérieure kg	**990**	**990**	**990**	**990**	**1 500**	**1 500**
Force 1ère couche kg	1 200	1 100	990	990	1 500	1 500
Nb de couches	3	2	1	1	1	1
Capacité tambour maxi. m	53	34	14,5	14,5	11,5	11,5
Capacité tambour 1ère couche m	14,5	14,5	14,5	14,5	11,5	11,5
Câble Ø mm	9	9	9	9	11,5	11,5
Vitesse m/min	5,3	10,6	12,1	15,1	4,4	8,8
FEM	1Bm	1Bm	1Bm	1Cm	1Bm	1Cm
Moteur kW	1,1	2,2	3	4	1,5	3
Alimentation	3 Ph - 400V	3 Ph - 400V	3 Ph - 400V	3 Ph - 400V	3 Ph - 400V	3 Ph - 400V
Poids (sans câble) kg	92	100	104	107	101	104

Caractéristiques techniques TRBoxter

Commande très basse tension, modèles à variateur de vitesse (VV)

Références	TRBOXTER 251				TRBOXTER 253				
	VV9	VV14	VV21	VV43	VV9	VV14	VV21	VV43	VV60
Force couche supérieure kg	**250**	**250**	**250**	**250**	**250**	**250**	**250**	**250**	**250**
Force 1ère couche kg	290	290	290	290	290	290	290	290	290
Nb de couches	3	3	3	3	3	3	3	3	3
Capacité tambour maxi. m	56	56	56	56	56	56	56	56	56
Capacité tambour 1ère couche m	16	16	16	16	16	16	16	16	16
Câble Ø mm	5	5	5	5	5	5	5	5	5
Vitesse m/min	0,9-9	1,4-14	2,1-21	4,3-43	0,9-9	1,4-14	2,1-21	4,3-43	6,0-60
FEM	1Am	1Am	1Am	1Am	1Am	1Am	1Am	1Am	1Am
Moteur kW	0,75	0,75	1,1	2,2	0,75	0,75	1,1	2,2	3
Alimentation	1 Ph 230V	1 Ph 230V	1 Ph 230V	1 Ph 230V	3 Ph 400V	3 Ph 400V	3 Ph 400V	3 Ph 400V	3 Ph 400V
Poids (sans câble) kg	50	50	54	62	50	50	54	62	66

Références	TRBOXTER 351			TRBOXTER 353				TRBOXTER 501		
	VV9	VV14	VV26	VV9	VV14	VV26	VV42	VV4	VV11	VV21
Force couche supérieure kg	**350**	**350**	**350**	**350**	**350**	**350**	**350**	**500**	**500**	**500**
Force 1ère couche kg	400	400	400	400	400	400	400	600	600	600
Nb de couches	3	3	3	3	3	3	3	3	3	3
Capacité tambour maxi. m	56	56	56	56	56	56	56	42	42	42
Capacité tambour 1ère couche m	16	16	16	16	16	16	16	12	12	12
Câble Ø mm	5	5	5	5	5	5	5	7	7	7
Vitesse m/min	0,9-9	1,4-14	3,0-30	0,9-9	1,4-14	3,0-30	4,2-42	0,5-5	1,1-11	2,2-22
FEM	1Bm	1Bm	1Bm	1Bm	1Bm	1Bm	1Bm	1Bm	1Bm	1Bm
Moteur kW	0,75	1,1	2,2	0,75	1,1	2,2	3	0,75	1,1	2,2
Alimentation	1 Ph 230V	1 Ph 230V	1 Ph 230V	3 Ph 400V	3 Ph 400V	3 Ph 400V	3 Ph 400V	1 Ph 230V	1 Ph 230V	1 Ph 230V
Poids (sans câble) kg	50	54	62	50	54	62	66	50	54	62

Le diamètre de câble correspond à la couche supérieure avec un coefficient de 5 (environ) en levage pour du câble antigiratoire. Modèles tambour allongé : longueur de tambour et capacité de câble x 1,5.

FICHE TECHNIQUE COMPLÈTE SUR huchez.com

Références	TRBOXTER 503				TRBOXTER 601		TRBOXTER 603				
	VV4	VV11	VV21	VV32	VV5	VV10	VV5	VV10	VV15	VV20	VV30
Force couche supérieure kg	**500**	**500**	**500**	**500**	**600**	**600**	**600**	**600**	**600**	**600**	**600**
Force 1ère couche kg	600	600	600	600	750	750	750	750	750	750	750
Nb de couches	3	3	3	3	4	4	4	4	4	4	4
Capacité tambour maxi. m	42	42	42	42	93	93	93	93	93	93	93
Capacité tambour 1ère couche m	12	12	12	12	19	19	19	19	19	19	19
Câble Ø mm	7	7	7	7	7	7	7	7	7	7	7
Vitesse m/min	0,5-5	1,1-11	2,2-22	3,2-32	0,6-6	1,1-11	0,6-6	1,1-11	1,9-19	2,2-22	3,2-32
FEM	1Bm	1Bm	1Bm	1Bm	1Am	1Am	1Am	1Am	1Am	1Am	1Am
Moteur kW	0,75	1,1	2,2	3	0,75	1,5	0,75	1,5	2,2	3	4
Alimentation	3 Ph 400V	3 Ph 400V	3 Ph 400V	3 Ph 400V	1 Ph 230V	1 Ph 230V	3 Ph 400V	3 Ph 400V	3 Ph 400V	3 Ph 400V	3 Ph 400V
Poids (sans câble) kg	50	54	62	66	88	101	88	101	100	104	107

Références	TRBOXTER 801	TRBOXTER 803				TRBOXTER 991
	VV5	VV5	VV10	VV13	VV17	VV5
Force couche supérieure kg	**800**	**800**	**800**	**800**	**800**	**990**
Force 1ère couche kg	950	950	950	950	950	1 200
Nb de couches	3	3	3	3	3	3
Capacité tambour maxi. m	59	59	59	59	59	53
Capacité tambour 1ère couche m	16,5	16,5	16,5	16,5	16,5	14,5
Câble Ø mm	8	8	8	8	8	9
Vitesse m/min	0,5-5	0,5-5	1,0-10	1,4-14	1,7-17	0,5-5
FEM	1Bm	1Bm	1Bm	1Bm	1Cm	1Bm
Moteur kW	1,1	1,1	2,2	3	4	1,1
Alimentation	1 Ph - 230V	3 Ph - 400V	3 Ph - 400V	3 Ph - 400V	3 Ph - 400V	1 Ph - 230V
Poids (sans câble) kg	92	92	100	104	107	92

Références	TRBOXTER 993				TRBOXTER 1501	TRBOXTER 1503	
	VV5	VV10	VV13	VV17	VV4	VV4	VV9
Force couche supérieure kg	**990**	**990**	**990**	**990**	**1 500**	**1 500**	**1 500**
Force 1ère couche kg	1 200	1 100	990	990	1 500	1 500	1 500
Nb de couches	3	2	1	1	1	1	1
Capacité tambour maxi. m	53	34	14,5	14,5	11,5	11,5	11,5
Capacité tambour 1ère couche m	14,5	14,5	14,5	14,5	11,5	11,5	11,5
Câble Ø mm	9	9	9	9	11,5	11,5	11,5
Vitesse m/min	0,5-5	1-10	1,2-12	1,5-15	0,4-4	0,4-4	0,9-9
FEM	1Bm	1Bm	1Bm	1Cm	1Bm	1Bm	1Cm
Moteur kW	1,1	2,2	3	4	1,5	1,5	3
Alimentation	3 Ph 400V	3 Ph 400V	3 Ph 400V	3 Ph 400V	1 Ph 230V	3 Ph 400V	3 Ph 400V
Poids (sans câble) kg	92	100	104	107	101	101	104

Le diamètre de câble correspond à la couche supérieure avec un coefficient de 5 (environ) en levage pour du câble antigiratoire.
Modèles tambour allongé : longueur de tambour et capacité de câble x 1,5.

PRIMO INOX

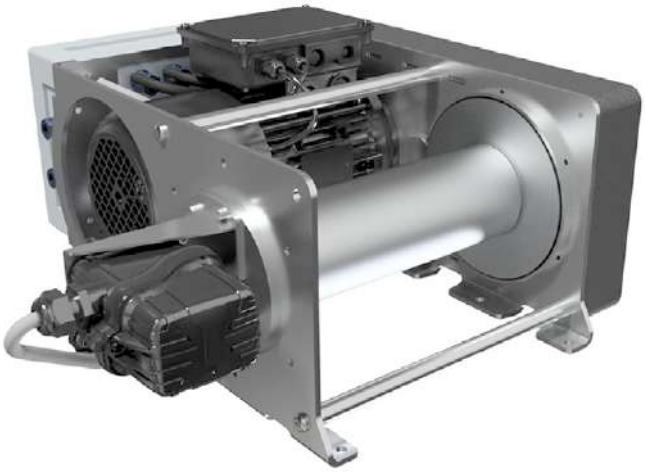

Force de 250 à 990 kg.
Treuils électriques destinés à des applications de levage ou traction simples en milieu corrosif bénéficiant des mêmes exigeances de qualité que la gamme TRBoxter. Idéals dans les environnements difficiles : industries offshores, marines, chimiques, agroalimentaires...

- FEM 1Bm - Utilisation modérée.
- Châssis et tambour en acier inoxydable 316L mécanosoudé.
- Réducteur graissé à engrenages hélicoïdaux.
- Moteur asynchrone. Classe F. Protection IP 66.
- Frein à manque de courant.
- Alimentation monophasée 230V-50Hz ou triphasée 400V-50Hz (3 Ph-230V sur demande) selon modèle.
- Fin de course inclus (IP 66).
- Coffret électrique IP 66.
- Commande très basse tension (BT) assurant la protection de l'utilisateur contre les risques électriques.
- Boîte de commande 3 boutons (Montée-Descente-Arrêt d'urgence), non débrochable (câble de commande de 3 m). Protection IP 66.

Options
- Câble (m/l ou kit) et crochet (cf p. 110-115).
- Rouleau presse-câble.
- Tambour rainuré.
- Interrupteur de mou de câble (cf. p. 62-67).

Points forts

Fins de course inclus (IP 66/67).

Coffret électrique IP 66 inclus.

Attache-câble sûr sans outil spécial avec guidage de bon enroulement du câble. Cage à écrou pour une fixation facilitée.

Boite de commande IP 66. Câble électrique de type marine sans halogène. Prise de type Harting, protection IP66.

Applications

Industrie offshore.

Industrie agroalimentaire.

Industrie marine.

Chimie...

FICHE TECHNIQUE COMPLÈTE SUR huchez.com

Encombrements

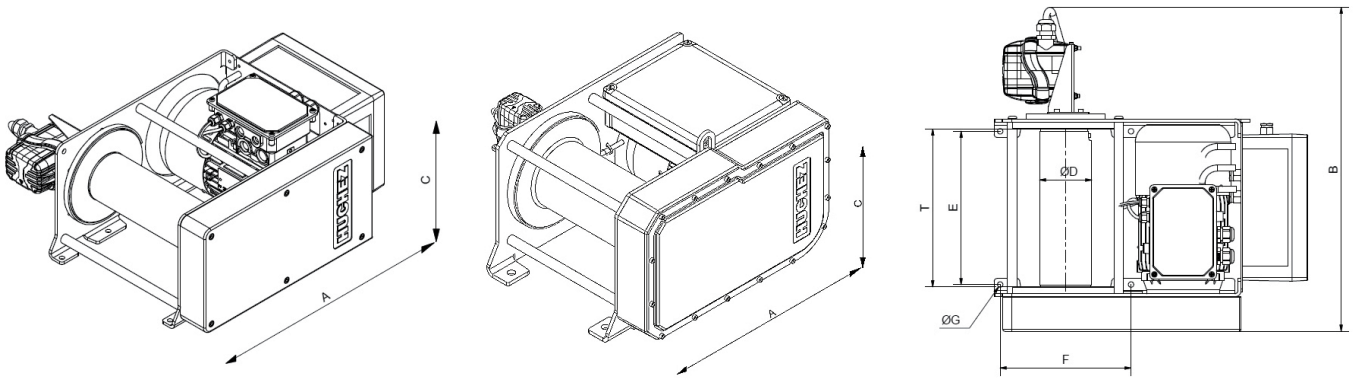

Modèles	PRIMO INOX BT 250	PRIMO INOX BT 400	PRIMO INOX BT 990
A mm	495	495	580*
B mm	528	528	615
C mm	244*	244*	326
Ø D mm	85	85	140
E mm	250	250	260
F mm	214	214	280
Ø G mm	9	9	17
T mm	257	257	280

* La valeur peut varier selon le type de bornier moteur.

Caractéristiques techniques

Références	PRIMO INOX BT 251	PRIMO INOX BT 253	PRIMO INOX BT 401	PRIMO INOX BT 403	PRIMO INOX BT 991	PRIMO INOX BT 993
Force couche supérieure kg	**250**	**250**	**400**	**400**	**990**	**990**
Force 1ère couche kg	300	300	400	400	990	990
Nb de couches	4	4	3	3	2	3
Capacité tambour maxi. m	63	63	39	39	20	42
Capacité tambour 1ère couche m	13	13	11	11	11	11
Câble Ø mm	5	5	6	6	10	10
Vitesse m/min	10,3	10,3	8	8	4,2	5,2
FEM	1Bm	1Bm	1Bm	1Bm	1Bm	1Bm
Moteur kW	0,75	0,75	0,75	0,75	1,1	1,1
Alimentation	1 Ph - 230V	3 Ph - 400V	1 Ph - 230V	3 Ph - 400V	1 Ph - 230 V	3 Ph - 400V
Poids (sans câble) kg	40	40	40	40	90	90

Le diamètre de câble correspond à la couche supérieure avec un coefficient de 5 (environ) en levage pour du câble inox.

TRBOXTER INOX

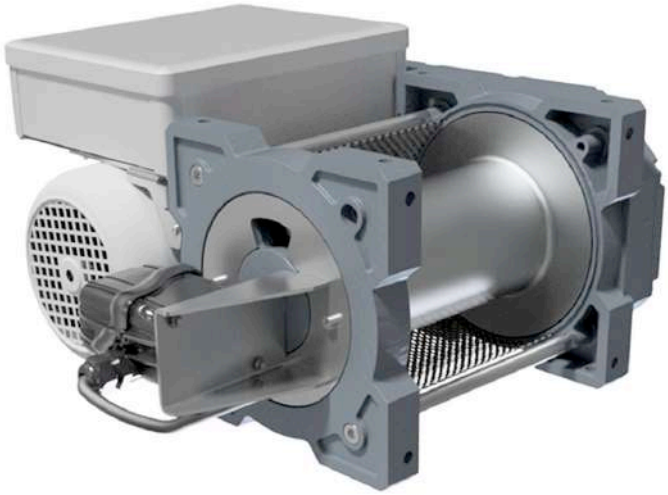

Force de 250 à 990 kg.
Treuils électriques compacts multifonctions destinés à des applications de levage ou traction en milieu corrosif, idéals dans les environnements difficiles : industries offshores, marines, chimiques, agroalimentaires...

- FEM 1Bm / 1Am - Utilisation modérée ou accentuée, selon modèle.
- Carter en aluminium avec peinture marine C4 et tambour en acier inoxydable 316L.
- Réducteur graissé à engrenages hélicoïdaux.
- Moteur asynchrone. Classe F. Protection IP 66.
- Frein à manque de courant.
- Alimentation monophasée 230V-50Hz ou triphasée 400V-50Hz (autre tension sur demande) selon modèle.
- Commande 1 vitesse Très Basse Tension (BT) assurant la protection de l'utilisateur contre les risques électriques.
- Coffret électrique IP 66.
- Boîte de commande 3 boutons (Montée-Descente-Arrêt d'urgence), non débrochable (câble de commande de 3 m). Protection IP 66.

Options
- Câble (m/l ou kit) et crochet (cf p. 110-115).
- Fin de course (IP 66).
- Limiteur électronique de charge.
- Rouleau presse-câble.
- Interrupteur de mou de câble.
- Autres options, nous consulter (cf. p. 62-67).

Points forts

Boite de commande IP 66. Câble électrique de type marine sans halogène. Prise de type Harting, protection IP66.

Coffret IP 66 inclus.

Attache-câble sûr sans outil spécial avec guidage de bon enroulement du câble. Cage à écrou pour une fixation facilitée.

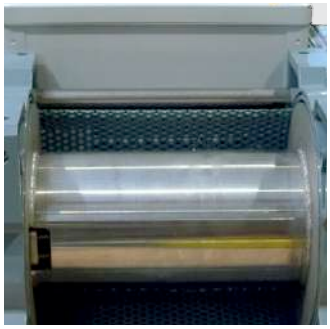

Tambour protégé par une tôle orientable perforée. Larges flasques pour une grande capacité de câble.

Applications

Industrie offshore.

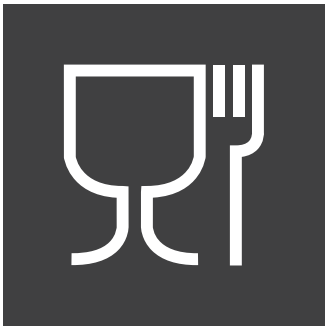

Industrie agroalimentaire.

Industrie marine.

Chimie...

FICHE TECHNIQUE COMPLÈTE SUR huchez.com

Encombrements

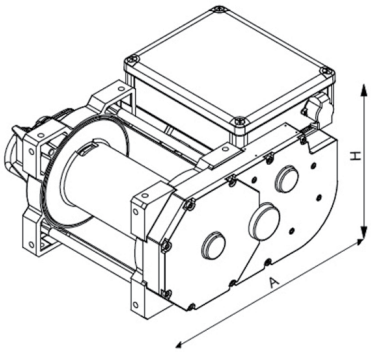

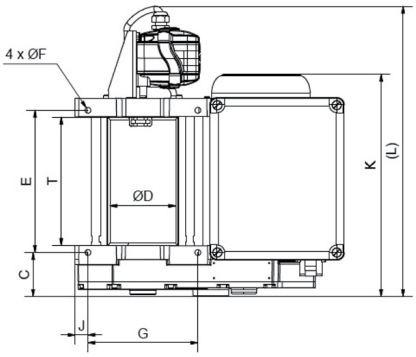

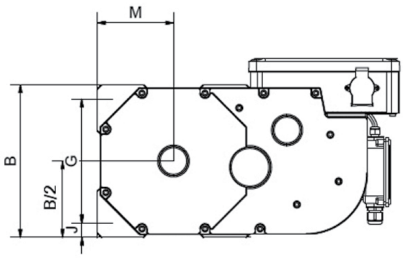

Modèles	TRBOXTER INOX 250		TRBOXTER INOX 500		TRBOXTER INOX 750		TRBOXTER INOX 990	
	Standard	Long	Standard	Long	Standard	Long	Standard	Long
A mm*	483	483	483	483	549	549	549	549
Ø D mm	118	118	118	118	150	150	150	150
E mm	255	370	255	370	318	463	318	463
Ø F mm	10,5	10,5	10,5	10,5	12,5	12,5	12,5	12,5
G mm	197	197	197	197	246	246	246	246
H mm	284,5	284,5	284,5	284,5	329	329	329	329
K mm*	398,5	513,5	398,5	513,5	456	601	456	601
L mm**	525	640	525	640	625	770	625	770
T mm	230	345	230	345	290	435	290	435

* La valeur peut varier selon le type de bornier moteur. ** Avec option fin de course.

Caractéristiques techniques

Références	TRBOXTER INOX 251 BT 20	TRBOXTER INOX 253 BT 20	TRBOXTER INOX 501 BT 10	TRBOXTER INOX 503 BT 10	TRBOXTER INOX 751 BT 5	TRBOXTER INOX 753 BT 5	TRBOXTER INOX 991 BT 5	TRBOXTER INOX 993 BT 5
Force couche supérieure kg	**250**	**250**	**500**	**500**	**750**	**750**	**990**	**990**
Force 1ère couche kg	300	300	500	500	900	900	990	990
Nb de couches	3	3	3	3	2	3	2	3
Capacité tambour maxi. m	54	54	40	40	20	53	20	48
Capacité tambour 1ère couche m	15	15	11	11	15	15	13	13
Câble Ø mm	5	5	7	7	9	9	10	10
Vitesse m/min	22	22	12	12	6	6,5	4,5	5
FEM	1Am	1Am	1Bm	1Bm	1Am	1Am	1Bm	1Bm
Moteur kW	1,1	1,1	1,1	1,1	1,1	1,1	1,1	1,1
Alimentation	1Ph - 230V	3 Ph - 400V	1 Ph - 230V	3 Ph - 400V	1 Ph - 230V	3 Ph - 400V	1 Ph - 230V	3 Ph - 400V
Poids (sans câble) kg	55	55	55	55	95	95	95	95

Le diamètre de câble correspond à la couche supérieure avec un coefficient de 5 (environ) en levage pour du câble inox.
Modèles tambour allongé : longueur de tambour et capacité de câble x 1,5.

Visitez les pages suivantes : Levage de grande hauteur p.50

INDUSTRIA

Industria 2 t
Modèle orthogonal

Force de 2 à 20 t.
Treuils électriques compacts initialement conçus pour répondre aux besoins de l'industrie lors des applications de levage et traction/halage. Fixation verticale possible.

- FEM 1Bm / 1Am / 3 m – Utilisation modérée, accentuée ou très forte selon modèles.
- Structure en acier mécanosoudé, grenaillé et peint.
- Réducteur à train planétaire (entretien réduit) en version orthogonale ou coaxiale.
- Moteur asynchrone. Protection IP 55.
- Frein à manque de courant.
- Alimentation monophasée 230V-50Hz ou triphasée 400V-50Hz (autre tension sur demande) selon modèle.
- Coffret électrique monté sur le treuil ou déporté à 3 m selon modèles.
- Commande très basse tension assurant la protection de l'utilisateur contre les risques électriques : modèles à 1 vitesse (BT) ou à variateur de vitesse (VV). En plus des avantages de la très basse tension, la commande VV permet des démarrages et arrêts progressifs ainsi qu'une variation de la vitesse d'enroulement.
- Disjoncteur thermique.
- Boîte de commande 3 boutons (Montée-Descente-Arrêt d'urgence) :
  - Débrochable (câble de commande de 3 m) sur les modèles BT.
  - Non débrochable avec potentiomètre (câble de commande de 3 m) sur les modèles VV.

Options
- Câble (m/l ou kit) et crochet (cf p. 110-115).
- Fin de course.
- Limiteur électronique de charge.
- Rouleau presse-câble.
- Interrupteur de mou de câble.
- Châssis inférieur.
- Position verticale du moteur.
- Radiocommande.
- Autres options, nous consulter (cf. p. 62-67).

Points forts

- Nombreuses sorties de câble possibles.
- Position verticale du moteur (option).
- Système anti-dégorgement du câble. Sécurité : espace réduit entre le tirant et le tambour.

Les tirants sont positionnables selon la sortie de câble.

Industria modèle coaxial.

Nombreuses possibilités de fixation (sur chariot cf. p 51).

Industria 20 t,
modèle orthogonal.

FICHE TECHNIQUE COMPLÈTE SUR huchez.com

Applications

Manœuvre d'une sapine.

Relevage de bras de convoyeur.

Levage d'une trappe.

Papillonnage de barges.

Industria 8 t installés sur des vannes de chasse d'un seuil de retenue d'eau.

Positionnement d'une plate-forme de dragage.

Relevage de contrepoids.

Mise en place de pompes submersibles.

Levage de groupes électrogènes sur chantier.

Treuil installé sur une grue de puisatier.

Approvisionnement de matériaux sur chantier.

Treuil pour équipement scénique.

Encombrements

Positionnement du coffret selon modèle :

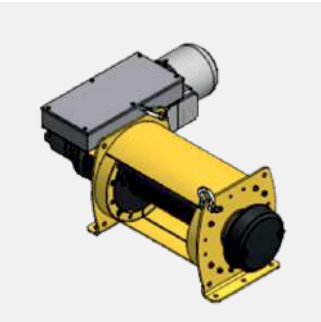

Au-dessus du moteur (1).

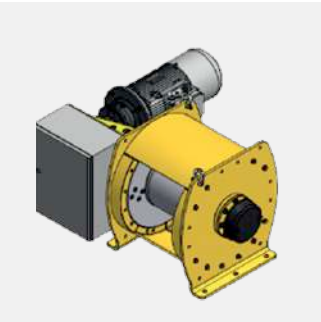

Sur le côté du moteur (2).

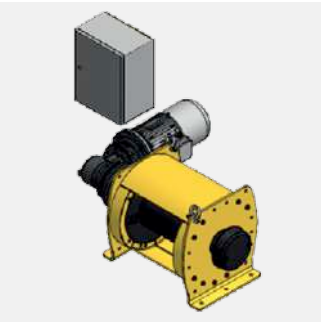

Déporté à 3 m (3).

Visitez les pages suivantes : Levage de grande hauteur p.51

INDUSTRIA

Encombrements

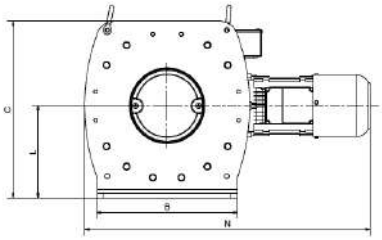

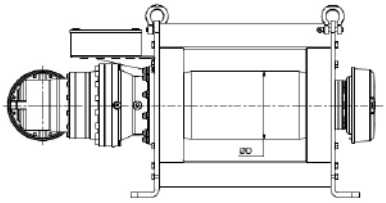

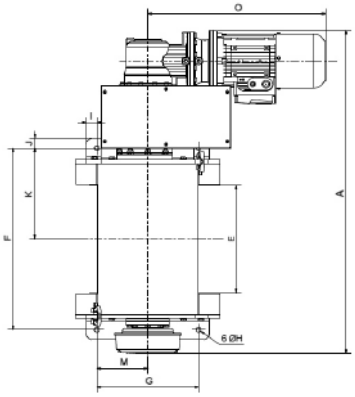

Modèle orthogonal

Modèles	INDUSTRIA – Commande très basse tension, modèle à 1 vitesse (BT)											
	2T	3T	4T	5T	6T	7T	8T	9T	10T	12T	15T	20T
	05/09BT	03/06BT	02/05BT	03/07BT	02/06BT	02/06BT	02/05BT	02/05BT	03/05BT	04BT	03BT	02BT
Position coffret	(1) / (1)	(1) / (1)	(1) / (1)	(1) / (2)	(1) / (2)	(1) / (2)	(1) / (2)	(1) / (2)	(1) / (2)	(1)	(1)	(1)
A mm**	1050/1045	1065/1090	1169/1194	1194/1220	1224/1250	1241/1267	1241/1267	1288/1314	1288/1314	1520	1560	1700
B mm	420	420	520	520	650	700	700	840	840	940	940	940
C mm	500	500	665	665	765	870	870	975	975	1135	1135	1140
Ø D mm*	219,1 (267)	219,1 (267)	292 (355,6)	292 (355,6)	323,9 (406,4)	355,6 (457,2)	355,6 (457,2)	406,4 (495)	406,4 (495)	457,2	457,2	457,2
E mm**	350	350	350	350	350	350	350	350	350	450	450	450
F mm**	590	590	600	600	600	720	720	720	720	850	860	860
G mm	330	330	420	420	420	620	620	750	750	820	820	820
Ø H mm	16	16	22	22	22	30	30	32	32	33	33	33
N mm	823/902	823/902	905/984	954/1190	1013/1181	1103/1271	1133/1271	1176/1314	1176/1314	1430	1430	1490

Modèles	INDUSTRIA – Commande très basse tension, modèle à variateur de vitesse (VV)											
	2T	3T	4T	5T	6T	7T	8T	9T	10T	12T	15T	20T
	05/09/ 23VV	03/06/ 15VV	02/05/ 12VV	03/07/ 17VV	02/06/ 14VV	02/06/ 15VV	02/05/ 13VV	02/05/ 13VV	03/05/ 10VV	04/ 09VV	03/ 07VV	02/ 05VV
Position coffret	(1) / (3) / (3)	(1) / (3) / (3)	(1) / (1) / (3)	(1) / (2) / (3)	(1) / (2) / (3)	(1) / (2) / (3)	(1) / (2) / (3)	(1) / (2) / (3)	(1) / (2) / (3)	(1) / (3)	(1) / (3)	(1) / (3)
A mm**	1050 /1045 /1070	1065 /1090 /1085	1169 /1194 /1161	1194 /1220 /1195	1224 /1250 /1225	1241 /1267 /1248	1241 /1340 /1248	1288 /1367 /1468	1288 /1367 /1459	1610 /1520	1620 /1560	1700
B mm	420	420	520	520	650	700	700	840	840	940	940	940
C mm	500	579/500	737/665	665	765	870	870	975	975	1135	1135	1140
Ø D mm*	219,1 (267)	219,1 (267)	292 (355,6)	292 (355,6)	323,9 (406,4)	355,6 (457,2)	355,6 (457,2)	406,4 (495)	406,4 (495)	457,2	457,2	457,2
E mm**	350	350	350	350	350	350	350	350	350	450	450	450
F mm**	590	590	600	600	600	720	720	720	720	850	860	860
G mm	330	330	420	420	420	620	620	750	750	820	820	820
Ø H mm	16	16	22	22	22	30	30	32	32	33	33	33
N mm	823 /902 /1040	823 /902 /1040	905 /1052 /1157	1022 /1122 /1296	1067 /1220 /1355	1103 /1271 /1540	1133 /1271 /1540	1176 /1314 /1590	1176 /1314 /1590	1430	1430	1490

(1) / (2) / (3) : Coffret au-dessus du moteur / sur le côté du moteur / déporté à 3 m.

* Données concernant les modèles INDUSTRIA - Classification FEM/ISO 3m/M6 entre parenthèses. **Modèles tambour long : cotes A, E et F + 250 mm.

FICHE TECHNIQUE COMPLÈTE SUR huchez.com

Encombrements

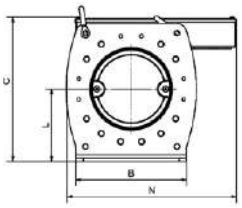

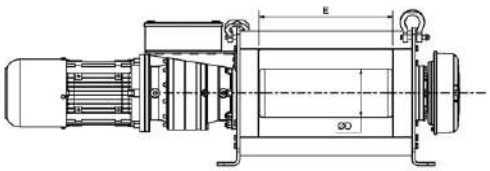

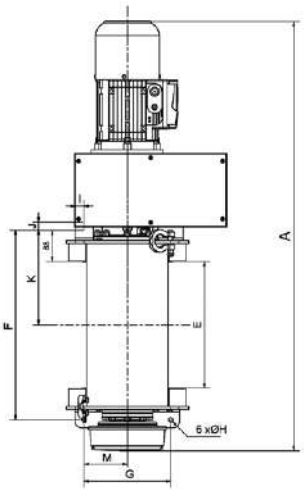

△ Modèle coaxial

Modèles	INDUSTRIA – Commande très basse tension, modèles à 1 vitesse (BT)								
	2T	3T	4T	5T	6T	7T	8T	9T	10T
	05/09BT	03/06BT	02/05BT	03/07BT	02/06BT	02/06BT	02/05BT	02/05BT	03/05BT
Position coffret	(1) / (1)	(1) / (1)	(1) / (1)	(1) / (2)					
A mm**	1298/1377	1343/1421	1432/1526	1481/1664					
B mm	420	420	520	520					
C mm	500	500	665	665					
Ø D mm*	219.1	219.1	292	292			Nous consulter.		
E mm**	350	350	350	350					
F mm**	590	590	600	600					
G mm	330	330	420	420					
Ø H mm	16	16	22	22					
N mm	516	516	655	655					

Modèles	INDUSTRIA – Commande très basse tension, modèles à variateur de vitesse (VV)								
	2T	3T	4T	5T	6T	7T	8T	9T	10T
	05/09VV	03/06VV	02/05VV	03/07VV	02/06VV	02/06VV	02/05VV	02/05VV	03/05VV
Position coffret	(1) / (3)	(1) / (3)	(1) / (1)	(1) / (3)					
A mm**	1298/1377	1343/1421	1432/1526	1481/1664					
B mm	420	420	520	520					
C mm	500	579/500	737/665	665					
Ø D mm*	219.1	219.1	292	292			Nous consulter.		
E mm**	350	350	350	350					
F mm**	590	590	600	600					
G mm	330	330	420	420					
Ø H mm	16	16	22	22					
N mm	516	516	655	655					

(1) / (2) / (3) : Coffret au-dessus du moteur / sur le côté du moteur / déporté à 3 m.

* Données concernant les modèles INDUSTRIA - Classification FEM/ISO 3m/M6 : nous consulter. **Modèles tambour long : cotes A, E et F + 250 mm.

INDUSTRIA

Caractéristiques techniques INDUSTRIA

Classification FEM/ISO 1Am/M4 (1Bm/M3 pour le modèle 20 T)

Commande très basse tension, modèles à 1 vitesse (BT)

Références	2T		3T		4T		5T		6T	
	05BT	09BT	03BT	06BT	02BT	05BT	03BT	07BT	02BT	06BT
Force couche supérieure kg	**2 000**	**2 000**	**3 000**	**3 000**	**4 000**	**4 000**	**5 000**	**5 000**	**6 000**	**6 000**
Force 1ère couche kg	2 420	2 420	3 765	3 765	4 985	4 985	6 230	6 230	7 480	7 480
Nb de couches	3	3	3	3	3	3	3	3	3	3
Capacité tambour maxi. m*	71 (120)	71 (120)	59 (102)	59 (102)	60 (105)	60 (105)	60 (105)	60 (105)	60 (104)	60 (104)
Capacité tambour 1ère couche m*	20 (35)	20 (35)	16 (28)	16 (28)	16 (29)	16 (29)	16 (29)	16 (29)	16 (29)	16 (29)
Câble Ø mm	11,5	11,5	14	14	18	18	18	18	20	20
Vitesse couche sup. m/min	5,5	9,5	3,5	5,5	2,5	4,5	3	7,5	2	6
Vitesse 1ère couche m/min	4,5	8	2,5	4,5	2	3,5	2,5	6	1,5	5
Moteur kW	2,2	4	2,2	4	2,2	4	3	9,2	3	9,2
Alimentation	3 Ph - 400V		3 Ph - 400V		3 Ph - 400V		3 Ph - 400V		3 Ph - 400V	
Poids (sans câble) kg	260	280	260	280	440	470	450	530	580	660

Références	7T		8T		9T		10T		12T	15T
	02BT	06BT	02BT	05BT	02BT	05BT	03BT	05BT	04 BT	03 BT
Force couche supérieure kg	**7 000**	**7 000**	**8 000**	**8 000**	**9 000**	**9 000**	**10 000**	**10 000**	**12 000**	**15 000**
Force 1ère couche kg	8 725	8 725	9 975	9 975	11 120	11 120	12 355	12 355	14 750	18 450
Nb de couches	3	3	3	3	3	3	3	3	3	3
Capacité tambour maxi. m*	60 (104)	60 (104)	60 (104)	60 (104)	62 (107)	62 (107)	62 (107)	62 (107)	75	75
Capacité tambour 1ère couche m*	15 (28)	15 (28)	15 (28)	15 (28)	16 (29)	16 (29)	16 (29)	16 (29)	19	19
Câble Ø mm	22	22	22	22	24	24	24	24	28	28
Vitesse couche sup. m/min	2	5,5	2,5	5	2	4,5	2	4,5	4	3.2
Vitesse 1ère couche m/min	1,5	4,5	2	4	1,5	4	2	3,5	3,2	2,6
Moteur kW	3	9,2	4	9,2	4	9,2	5,5	9,2	9,2	9,2
Alimentation	3 Ph - 400V		3 Ph - 400V		3 Ph - 400V		3 Ph - 400V		3 Ph - 400 V	3 Ph - 400 V
Poids (sans câble) kg	840	910	850	910	1 160	1 230	1 180	1 230	1 700	1 800

Références	20 T
	02 BT
Force couche supérieure kg	**20 000**
Force 1ère couche kg	25 200
Nb de couches	3
Capacité tambour maxi. M	65
Capacité tambour 1ère couche m	16
Câble Ø mm	32
Vitesse couche sup. m/min	2.4
Vitesse 1ère couche m/min	1,9
Moteur kW	9,2
Alimentation	3 Ph - 400 V
Poids (sans câble) kg	2 000

* Données concernant les modèles avec tambour long entre parenthèses.
Le diamètre de câble correspond à la couche supérieure avec un coefficient de 5 (environ) en levage pour du câble antigiratoire.

(3) Modèles avec coffret déporté à 3 m.
* Données concernant les modèles avec tambour long entre parenthèses. Le diamètre de câble correspond à la couche supérieure avec un coefficient de 5 (environ) en levage pour du câble antigiratoire.

FICHE TECHNIQUE COMPLÈTE SUR huchez.com

Caractéristiques techniques INDUSTRIA

Classification FEM/ISO 1Am/M4 (1Bm/M3 pour le modèle 20 T)

Commande très basse tension, modèles à variateur de vitesse (VV)

Références	2T			3T			4T		
	05VV	09VV (3)	23VV (3)	03VV	06VV (3)	15VV (3)	02VV	05VV	12VV (3)
Force couche supérieure kg	**2 000**	**2 000**	**2 000**	**3 000**	**3 000**	**3 000**	**4 000**	**4 000**	**4 000**
Force 1ère couche kg	2 420	2 420	2 420	3 765	3 765	3 765	4 985	4 985	4 985
Nb de couches	3	3	3	3	3	3	3	3	3
Capacité tambour maxi. m*	71 (120)	71 (120)	71 (120)	59 (102)	59 (102)	59 (102)	60 (105)	60 (105)	60 (105)
Capacité tambour 1ère couche m*	20 (35)	20 (35)	20 (35)	16 (28)	16 (28)	16 (28)	16 (29)	16 (29)	16 (29)
Câble Ø mm	11,5	11,5	11,5	14	14	14	18	18	18
Vitesse réglable couche sup. m/min	0,5-5,5	0,9-9,5	2-23	0,3-3,5	0,5-5,5	1-15	0,2-2,5	0,4-4,5	1,0-12
Vitesse réglable 1ère couche m/min	0,4-4,5	0,8-8	1,9-19	0,2-2,5	0,4-4,5	1,2-12	0,2-2	0,3-3,5	1,0-10
Moteur kW	2,2	4	9,2	2,2	4	9,2	2,2	4	9,2
Alimentation	1 Ph - 230V 3 Ph - 400V	3 Ph - 400V		1 Ph - 230V 3 Ph - 400V	3 Ph-400V		1 Ph-230V / 3 Ph-400V	3 Ph - 400V	
Poids (sans câble) kg	270	300	360	270	300	360	450	500	550

Références	5T			6T			7T		
	03VV	07VV	17VV (3)	02VV	06VV	14VV (3)	02VV	06VV	15VV (3)
Force couche supérieure kg	**5 000**	**5 000**	**5 000**	**6 000**	**6 000**	**6 000**	**7 000**	**7 000**	**7 000**
Force 1ère couche kg	6 230	6 230	6 230	7 480	7 480	7 480	8 725	8 725	8 725
Nb de couches	3	3	3	3	3	3	3	3	3
Capacité tambour maxi. m*	60 (105)	60 (105)	60 (105)	60 (104)	60 (104)	60 (104)	60 (104)	60 (104)	60 (104)
Capacité tambour 1ère couche m*	16 (29)	16 (29)	16 (29)	16 (29)	16 (29)	16 (29)	15 (28)	15 (28)	15 (28)
Câble Ø mm	18	18	18	20	20	20	22	22	22
Vitesse réglable couche sup. m/min	0,3-3	0,7-7,5	1,0-17	0,2-2	0,6-6	1,0-14	0,2-2	0,5-5,5	1-15
Vitesse réglable 1ère couche m/min	0,2-2,5	0,6-6	1,4-14	0,1-1,5	0,5-5	1,1-11	0,1-1,5	0,4-4,5	1,2-12
Moteur kW	3	9,2	15	3	9,2	15	3	9,2	22
Alimentation	3 Ph - 400V			3 Ph - 400V			3 Ph - 400V		
Poids (sans câble) kg	480	540	615	610	670	745	870	920	1085

Références	8T			9T			10T		
	02VV	05VV	13VV (3)	02VV	05VV	13VV (3)	03VV	05VV	10VV (3)
Force couche supérieure kg	**8 000**	**8 000**	**8 000**	**9 000**	**9 000**	**9 000**	**10 000**	**10 000**	**10 000**
Force 1ère couche kg	9 975	9 975	9 975	11 120	11 120	11 120	12 355	12 355	12 355
Nb de couches	3	3	3	3	3	3	3	3	3
Capacité tambour maxi. m*	60 (104)	60 (104)	60 (104)	62 (107)	62 (107)	62 (107)	62 (107)	62 (107)	62 (107)
Capacité tambour 1ère couche m*	15 (28)	15 (28)	15 (28)	16 (29)	16 (29)	16 (29)	16 (29)	16 (29)	16 (29)
Câble Ø mm	22	22	22	24	24	24	24	24	24
Vitesse réglable couche sup. m/min	0,2-2,5	0,5-5	1-13	0,2-2	0,4-4,5	1-13	0,2-2,5	0,4-4,5	1-10
Vitesse réglable 1ère couche m/min	0,2-2	0,4-4	1-10	0,1-1,5	0,4-4	1,1-11	0,2-2	0,3-3,5	0,8-8
Moteur kW	4	9,2	22	4	9,2	22	5,5	9,2	22
Alimentation	3 Ph - 400V			3 Ph - 400V			3 Ph - 400V		
Poids (sans câble) kg	880	920	1 085	1 190	1 250	1 415	1 210	1 250	1 415

INDUSTRIA

Références	12 T		15 T		20 T	
	04VV	09VV (3)	03VV	07VV (3)	02VV	05VV (3)
Force couche supérieure kg	**12000**	**12000**	**15000**	**15000**	**20000**	**20000**
Force 1ère couche kg	14750	14750	18450	18450	25200	25200
Nb de couches	3	3	3	3	3	3
Capacité tambour maxi. m*	75	75	75	75	65	65
Capacité tambour 1ère couche m*	19	19	19	19	16	16
Câble Ø mm	28	28	28	28	32	32
Vitesse réglable couche sup. m/min	0,4-4	0,8-8,8	0,3-3,2	0,7-7,6	0,2-2,4	0,5-5,2
Vitesse réglable 1ère couche m/min	0,3-3,2	0,7-7,2	0,2-2,6	0,6-6,1	0,1-1,9	0,4-4,1
Moteur kW	9,2	22	9,2	22	9,2	22
Alimentation	3 Ph - 400 V	3 Ph - 400 V	3 Ph - 400 V	3 Ph - 400 V	3 Ph - 400 V	3 Ph - 400 V
Poids (sans câble) kg	1 800	2 100	1 900	2 200	2 200	2 500

(3) Modèles avec coffret déporté à 3 m. Le diamètre de câble correspond à la couche supérieure avec un coefficient de 5 (environ) en levage pour du câble antigiratoire.

Caractéristiques techniques INDUSTRIA

Classification FEM/ISO 3m/M6

Commande très basse tension, modèles à 1 vitesse (BT)

Références	2T		3T		4T		5T		6T	
	05BT	09BT	03BT	06BT	02BT	05BT	03BT	07BT	02BT	06BT
Force couche supérieure kg	**2 000**	**2 000**	**3 000**	**3 000**	**4000**	**4000**	**5000**	**5000**	**6000**	**6000**
Force 1ère couche kg	2 400	2 400	3 600	3 600	4 800	4 800	6 000	6 000	7 150	7 150
Nb de couches	3	3	3	3	3	3	3	3	3	3
Capacité tambour maxi. m*	74 (128)	74 (128)	69 (120)	69 (120)	70 (124)	70 (124)	70 (124)	70 (124)	72 (126)	72 (126)
Capacité tambour 1ère couche m*	20 (37)	20 (37)	19 (34)	19 (34)	19 (35)	19 (35)	19 (35)	19 (35)	19 (35)	19 (35)
Câble Ø mm	13	13	14	14	18	18	18	18	20	20
Vitesse couche sup. m/min	5	9,5	3,5	5	2,5	4,5	3	7,5	2	6
Vitesse 1ère couche m/min	4	8	2,5	4	2	3,5	2,5	6	1,5	5
Moteur kW	2,2	4	2,2	4	2,2	4	3	9,2	3	9,2
Alimentation	3 Ph - 400V	3 Ph - 400V	3 Ph - 400V	3 Ph - 400V	3 Ph - 400V	3 Ph - 400V	3 Ph - 400V	3 Ph - 400V	3 Ph - 400V	3 Ph - 400V
Poids (sans câble) kg	275	295	275	295	465	495	475	560	610	695

Références	7T		8T		9T		10T	
	02BT	06BT	02BT	05BT	02BT	05BT	03BT	05BT
Force couche supérieure kg	**7 000**	**7 000**	**8 000**	**8 000**	**9 000**	**9 000**	**10 000**	**10 000**
Force 1ère couche kg	8 300	8 300	9 600	9 600	10 700	10 700	12 000	12 000
Nb de couches	3	3	3	3	3	3	3	3
Capacité tambour maxi. m*	73 (128)	73 (128)	72 (119)	72 (119)	72 (127)	72 (127)	67 (118)	67 (118)
Capacité tambour 1ère couche m*	19 (36)	19 (36)	17 (32)	17 (32)	18 (35)	18 (35)	17 (32)	17 (32)
Câble Ø mm	22	22	24	24	24	24	26	26
Vitesse couche sup. m/min	2	5,5	2,5	5	2	4	2,5	4
Vitesse 1ère couche m/min	1,5	4,5	2	4	1,5	3,5	2	3
Moteur kW	3	9,2	4	9,2	4	9,2	5,5	9,2
Alimentation	3 Ph - 400V	3 Ph - 400V	3 Ph - 400V	3 Ph - 400V	3 Ph - 400V	3 Ph - 400V	3 Ph - 400V	3 Ph - 400V
Poids (sans câble) kg	885	960	895	960	1 220	1 295	1 240	1 295

* Données concernant les modèles avec tambour long entre parenthèses. Le diamètre de câble correspond à la couche supérieure avec un coefficient de 5 (environ) en levage pour du câble antigiratoire.

(3) Modèles avec coffret déporté à 3 m. * Données concernant les modèles avec tambour long entre parenthèses. Le diamètre de câble correspond à la couche supérieure avec un coefficient de 5 (environ) en levage pour du câble antigiratoire.

FICHE TECHNIQUE COMPLÈTE SUR huchez.com

Caractéristiques techniques INDUSTRIA

Classification FEM/ISO 3m/M6

Commande très basse tension, modèles à variateur de vitesse (VV)

Références	2T			3T			4T		
	05VV	09VV (3)	23VV (3)	03VV	06VV (3)	15VV (3)	02VV	05VV	12VV (3)
Force couche supérieure kg	**2 000**	**2 000**	**2 000**	**3 000**	**3 000**	**3 000**	**4 000**	**4 000**	**4 000**
Force 1ère couche kg	2 400	2 400	2 400	3 600	3 600	3 600	4 800	4 800	4 800
Nb de couches	3	3	3	3	3	3	3	3	3
Capacité tambour maxi. m*	74 (128)	74 (128)	74 (128)	69 (120)	69 (120)	69 (120)	70 (124)	70 (124)	70 (124)
Capacité tambour 1ère couche m*	20 (37)	20 (37)	20 (37)	19 (34)	19 (34)	19 (34)	19 (35)	19 (35)	19 (35)
Câble Ø mm	13	13	13	14	14	14	18	18	18
Vitesse réglable couche sup. m/min	0,5-5	0,9-9,5	2,2-22	0,3-3,5	0,5-5	1,4-14	0,2-2,5	0,4-4,5	1-12
Vitesse réglable 1ère couche m/min	0,4-4	0,8-8	1,8-18	0,2-2,5	0,4-4	1,2-12	0,2-2	0,3-3,5	1-10
Moteur kW	2,2	4	9,2	2,2	4	9,2	2,2	4	9,2
Alimentation	1 Ph - 230V 3 Ph - 400V	3 Ph - 400V		1 Ph - 230V 3 Ph - 400V	3 Ph - 400V		1 Ph - 230V 3 Ph - 400V	3 Ph - 400V	
Poids (sans câble) kg	285	315	380	285	315	380	475	525	580

Références	5T			6T			7T		
	03VV	07VV	17VV (3)	02VV	06VV	14VV (3)	02VV	06VV	15VV (3)
Force couche supérieure kg	**5 000**	**5 000**	**5 000**	**6 000**	**6 000**	**6 000**	**7 000**	**7 000**	**7 000**
Force 1ère couche kg	6 000	6 000	6 000	7 150	7 150	7 150	8 300	8 300	8 300
Nb de couches	3	3	3	3	3	3	3	3	3
Capacité tambour maxi. m*	70 (124)	70 (124)	70 (124)	72 (126)	72 (126)	72 (126)	73 (128)	73 (128)	73 (128)
Capacité tambour 1ère couche m*	19 (35)	19 (35)	19 (35)	19 (35)	19 (35)	19 (35)	19 (36)	19 (36)	19 (36)
Câble Ø mm	18	18	18	20	20	20	22	22	22
Vitesse réglable couche sup. m/min	0,3-3	0,7-7,5	1,5-15,5	0,2-2	0,6-6	1-14	0,2-2	0,5-5,5	1,5-15
Vitesse réglable 1ère couche m/min	0,2-2,5	0,6-6	1,3-13	0,1-1,5	0,5-5	1,2-12	0,1-1,5	0,4-4,5	1,3-13
Moteur kW	3	9,2	15	3	9,2	15	3	9,2	22
Alimentation	3 Ph - 400V			3 Ph - 400V			3 Ph - 400V		
Poids (sans câble) kg	505	570	650	645	705	785	915	970	1140

Références	8T			9T			INDUSTRIA 10T		
	02VV	05VV	13VV (3)	02VV	05VV	13VV (3)	03VV	05VV	10VV (3)
Force couche supérieure kg	**8 000**	**8 000**	**8 000**	**9 000**	**9 000**	**9 000**	**10 000**	**10 000**	**10 000**
Force 1ère couche kg	9 600	9 600	9 600	10 700	10 700	10 700	12 000	12 000	12 000
Nb de couches	3	3	3	3	3	3	3	3	3
Capacité tambour maxi. m*	72 (119)	72 (119)	72 (119)	72 (127)	72 (127)	72 (127)	67 (118)	67 (118)	67 (118)
Capacité tambour 1ère couche m*	17 (32)	17 (32)	17 (32)	18 (35)	18 (35)	18 (35)	17 (32)	17 (32)	17 (32)
Câble Ø mm	24	24	24	24	24	24	26	26	26
Vitesse réglable couche sup. m/min	0,2-2,5	0,5-5	1,2-12	0,2-2	0,4-4	1,2-12	0,2-2,5	0,4-4	1-10,5
Vitesse réglable 1ère couche m/min	0,2-2	0,4-4	1,0-10	0,1-1,5	0,3-3,5	1,0-10	0,2-2	0,3-3	0,8-8,5
Moteur kW	4	9,2	22	4	9,2	22	5,5	9,2	22
Alimentation	3 Ph - 400V			3 Ph - 400V			3 Ph - 400V		
Poids (sans câble) kg	925	970	1140	1250	1315	1490	1275	1315	1490

TRBOXTER

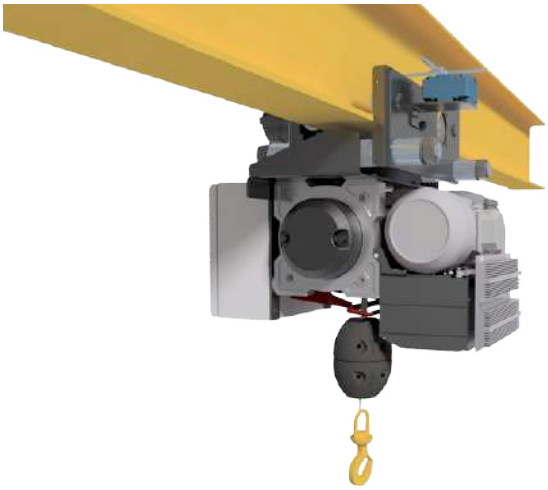

Force de 250 à 1500 kg.
Gamme de chariots de translation permettant d'utiliser les treuils électriques compacts TRBoxter sur des potences ou sur des rails de type IPE, IPN, HEB...

- Chariot libre à direction par poussée ou chariot électrique mono-vitesse selon modèle.
- Alimentation triphasée 400V-50Hz.
- Fourchette de fin de course haut et contrepoids pour câble inclus.
- Boîte de commande à boutons (Levage-Translation), débrochable (câble de commande de 3 m).

Options ▷ Câble (m/l ou kit) et crochet (cf. p. 110-115).
▷ Fin de course de translation.
▷ Guirlande d'alimentation électrique.

Points forts

- Contrepoids HUCHEZ pour câble inclus.
- Boite à boutons avec fonction levage et translation.

Modèle sur chariot libre.

Encombrements

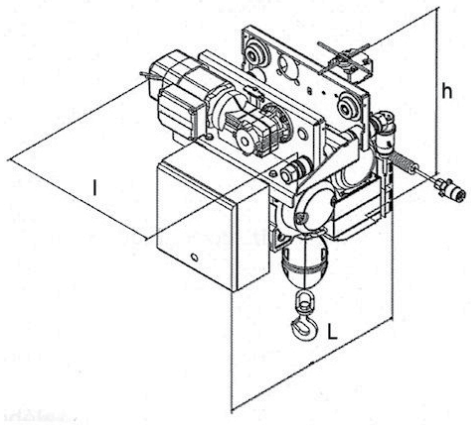

Chariot électrique.

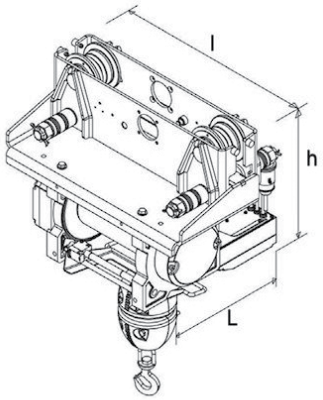

Chariot libre.

Applications

Levage et translation de charge dans un zoo.

Modèles	Chariot BOX0.5 L	Chariot BOX1.5 L	Chariot BOX0.5 E	Chariot BOX1.5 E
Hauteur perdue sous fer mm	760	915	760	915
L x l x h mm	545 x 550 x 575	400 x 610 x 750	585 x 550 x 575	600 x 610 x 750

Caractéristiques techniques

Références	Chariot BOX0.5 L	Chariot BOX1.5 L	Chariot BOX0.5 E	Chariot BOX1.5 E
Force kg	**500**	**1500**	**500**	**1 500**
Gamme treuil	TRBoxter 250-500 (tambour standard ou long)	TRBoxter 600-1500 (tambour standard ou long)	TRBoxter 250-500 (tambour standard ou long)	TRBoxter 600-1500 (tambour standard ou long)
Type de chariot	Libre par poussée		Electrique	
Largeur de fer mm	60-250	75-250	60-250	75-250
Vitesse du chariot m/min	-	-	20	14
Masse totale (treuil inclus) kg	116	204	136	224

FICHE TECHNIQUE COMPLÈTE SUR huchez.com

INDUSTRIA

Force de 2 à 5 t.
Gamme de chariots de translation permettant d'utiliser les treuils électriques INDUSTRIA sur des potences ou sur des rails de type IPE, IPN, HEB...

- Chariot électrique mono-vitesse.
- Alimentation triphasée 400V-50Hz.
- Fourchette de fin de course haut et contrepoids pour câble inclus.
- Boîte de commande à 5 boutons (Levage-Translation-Arrêt d'urgence), non débrochable (câble de commande de 3 m).

Options ▷ Câble (m/l ou kit) et crochet (cf. p. 110-115).
▷ Fin de course de translation.
▷ Guirlande d'alimentation électrique.

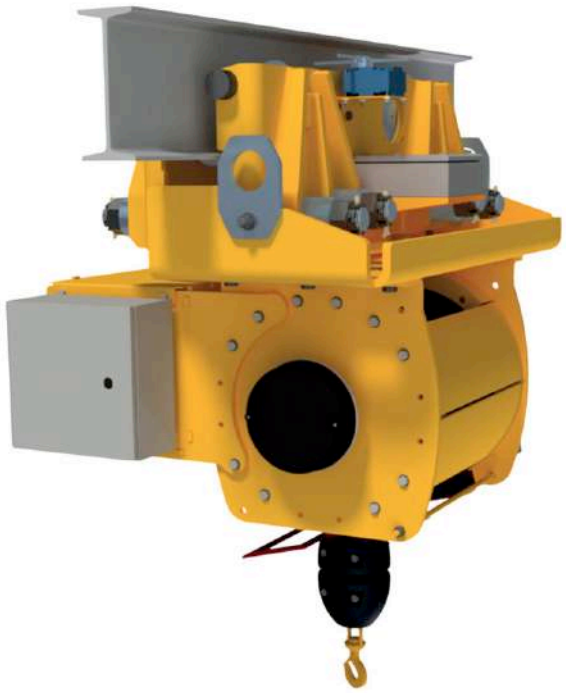

Encombrements

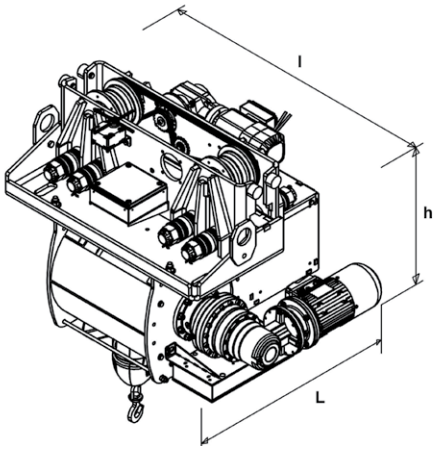

Modèles	Chariot IND3 E	Chariot IND5 E
Hauteur perdue sous fer mm	1 500	1 750
L x l x h mm	730 x 1100 x 910	730 x 1100 x 1075

Points forts

- Contrepoids HUCHEZ pour câble inclus.
- Boite à boutons avec fonction levage et translation.

Applications

Levage et translation de charges lourdes.

INDUSTRIA sur chariot installé sur un portique.

Caractéristiques techniques

Références	Chariot IND3 E	Chariot IND5 E
Force kg	**3 000**	**5 000**
Gamme treuil	Industria 2-3T (tambour standard, tambour long nous consulter)	Industria 4-5T (tambour standard, tambour long nous consulter)
Type de chariot	Electrique	Electrique
Largeur de fer mm	80-310	80-310
Vitesse du chariot m/min	6	6
Masse totale (treuil inclus) kg	700	1 020

TE

Force de 600 kg à 10 t.
Treuils électriques dotés de grandes capacités d'enroulement, conçus pour les applications de levage.
Fixation verticale possible.

- FEM 1Bm / 2m – Utilisation modérée ou forte, selon modèle.
- Structure en acier mécanosoudé, grenaillé et peint.
- Réducteurs à roue bronze et vis (modèles 600, 1000 et 1600 kg) ou à couple conique et engrenages droits (autres modèles).
- Réducteur secondaire à engrenages.
- Moteur asynchrone en position horizontale. Protection IP 54.
- Frein à manque de courant.
- Alimentation monophasée 230V-50Hz ou triphasée 400V-50Hz (autres tensions sur demande) selon modèle.
- Coffret électrique monté sur le treuil inclus.
- Commande très basse tension assurant la protection de l'utilisateur contre les risques électriques : modèles à 1 vitesse (BT) ou à variateur de vitesse (VV). En plus des avantages de la très basse tension, la commande VV permet des démarrages et arrêts progressifs ainsi qu'une adaptation de la vitesse d'enroulement.
- Disjoncteur thermique.
- Boîte de commande 3 boutons (Montée-Descente-Arrêt d'urgence) :
  - Débrochable (câble de commande de 3 m) sur les modèles BT.
  - Non débrochable avec potentiomètre (câble de commande de 3 m) sur les modèles VV.

Options
- Câble (m/l) et crochet (cf p. 110-115).
- Fin de course.
- Limiteur électronique de charge.
- Rouleau presse-câble.
- Interrupteur de mou de câble.
- Châssis inférieur.
- Protection tubulaire du moteur.
- Radiocommande.
- Autres options, nous consulter (cf. p. 62-67).

Points forts

- Nombreuses sorties de câble possibles.

La conception modulaire de la gamme TE permet facilement toutes adaptations à vos besoins spécifiques au moindre coût.

Robustesse et fiabilité des pièces mécaniques HUCHEZ.

Sécurité : les pièces mécaniques sont carrossées.

Autres dimensions du tambour sur demande.

FICHE TECHNIQUE COMPLÈTE SUR huchez.com

Encombrements

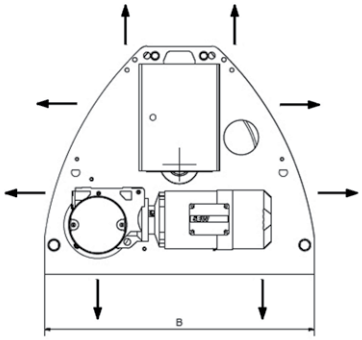

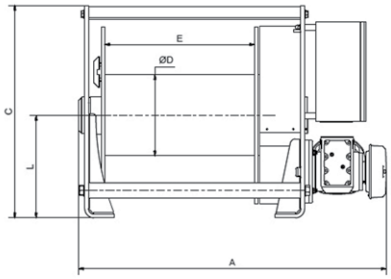

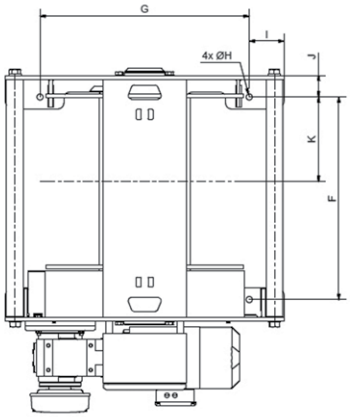

Modèles	600 à 1600 TE	2000 à 5000 TE	7500 TE	10000 TE
A mm	1 088	Nous consulter	1 471	1 659
B mm	720	1 000	1 200	1 240
C mm	545	973	1 143	1 295
Ø D mm	203	324	394	394
E mm (standard)*	600	600	800	800
F mm	665	725	922	1 216
G mm	570	750	1 000	1 000
H mm	18	22	28	27
I mm	75	125	100	120

* Jusqu'à 4 autres longueurs de tambour possibles : dimensions, nous consulter.

Applications

- Industrie, B.T.P., chantiers nécessitant une grande hauteur de levage...
- Monte-charge.

Levage de charges dans une cimenterie.

Installation d'un coffrage sur un chantier.

Tirage de poids utilisés pour tasser la neige sur un tremplin de saut à ski.

Relevage d'une bande convoyeuse pour le chargement de péniches.

Relevage de contrepoids.

Guidage de charges.

Descente et remontée d'un grappin.

Opération de ripage sur un chantier.

TE

Caractéristiques techniques TE

Commande très basse tension, modèles à 1 vitesse (BT)

Références	TE 600 S			TE 1000 S		TE 1600 S		TE 2000 S	
	10BT	16BT	22BT	6BT	13BT	5BT	11BT	5BT	11BT
Force couche supérieure kg	**600**	**600**	**600**	**1 000**	**1 000**	**1 600**	**1 600**	**2 000**	**2 000**
Force 1ère couche kg	755	755	755	1 300	1 300	2 110	2 110	2 410	2 410
Nb de couches	5	5	5	5	5	4	4	4	4
Capacité tambour maxi. m	325	325	325	280	280	160	160	235	235
Capacité tambour 1ère couche m	56	56	56	48	48	33	33	52	52
Câble Ø mm	7	7	7	8	8	11,5	11,5	11,5	11,5
Vitesse m/min	10	16	22	6	13	5	11	5	11
FEM	2m	2m	2m	2m	2m	2m	2m	2m	2m
Moteur kW	2,2	3	4	2,2	4	2,2	5,5	2,2	4
Alimentation	3 Ph - 400V			3 Ph - 400V		3 Ph - 400V		3 Ph - 400V	
Poids (sans câble) kg	215	220	220	215	220	215	220	670	700

Références	TE 3300 S		TE 5000 S			TE 7500 S	TE 10000 S
	4BT	7BT	2BT	4BT	11BT	4BT	6BT
Force couche supérieure kg	**3 300**	**3 300**	**5 000**	**5 000**	**5 000**	**7 500**	**10 000**
Force 1ère couche kg	4 220	4 220	6 575	6 575	6 575	9 875	14 230
Nb de couches	4	4	4	4	4	4	5
Capacité tambour maxi. m	180	180	160	160	160	215	265
Capacité tambour 1ère couche m	37	37	33	33	33	44	44
Câble Ø mm	15,8	15,8	18	18	18	22	24
Vitesse m/min	4	7	2	4	10	4	6
FEM	2m	2m	2m	2m	2m	2m	1Bm
Moteur kW	2,2	4	2,2	4	11	5,5	11
Alimentation	3 Ph - 400 V		3 Ph - 400 V			3 Ph - 400 V	3 Ph - 400 V
Poids (sans câble) kg	680	700	710	730	815	1250	1950

Le diamètre de câble correspond à la couche supérieure avec un coefficient de 5 (environ) en levage pour du câble antigiratoire.

FICHE TECHNIQUE COMPLÈTE SUR huchez.com

Caractéristiques techniques TE

Commande très basse tension, modèles à variateur de vitesse (VV)

Références	TE 600 S			TE 1000 S		TE 1600 S	TE 2000 S
	10VV	16VV	22VV	6VV	13VV	11VV	11VV
Force couche supérieure kg	**600**	**600**	**600**	**1 000**	**1 000**	**1 600**	**2 000**
Force 1ère couche kg	755	755	755	1 300	1 300	2 110	2 410
Nb de couches	5	5	5	5	5	4	4
Capacité tambour maxi. m	325	325	325	280	280	160	235
Capacité tambour 1ère couche m	56	56	56	48	48	33	52
Câble Ø mm	7	7	7	8	8	11,5	11,5
Vitesse réglable m/min	1-10	1,6-16	2,2-22	0,6-6	1,4-14	1,2-12	1,2-12
FEM	2m	2m	2m	2m	2m	2m	2m
Moteur kW	2,2	3	4	2,2	4	5,5	4
Alimentation	1 Ph - 230V 3 Ph - 400V	1 Ph - 230V 3 Ph - 400V	3 Ph - 400V	1 Ph - 230V 3 Ph - 400V	3 Ph - 400V	3 Ph - 400V	3 Ph - 400V
Poids (sans câble) kg	215	220	220	215	220	220	700

Références	TE 3300 S		TE 5000 S			TE 7500 S	TE 10000 S
	4VV	7VV	2VV	4VV	11VV	4VV	6VV
Force couche supérieure kg	**3 300**	**3 300**	**5 000**	**5 000**	**5 000**	**7 500**	**10 000**
Force 1ère couche kg	4 220	4 220	6 575	6 575	6 575	9 875	14 230
Nb de couches	4	4	4	4	4	4	5
Capacité tambour maxi. m	180	180	160	160	160	215	265
Capacité tambour 1ère couche m	37	37	33	33	33	44	40
Câble Ø mm	15,8	15,8	18	18	18	22	24
Vitesse réglable m/min	0,4-4	0,7-7	0,2-2	0,4-4	1-10	0,4-4	0,6-6
FEM	2m	2m	2m	2m	2m	2m	1Bm
Moteur kW	2,2	4	2,2	4	11	5,5	11
Alimentation	1 Ph - 230V 3 Ph - 400V	3 Ph - 400V	1 Ph - 230V 3 Ph - 400V	3 Ph - 400V	3 Ph - 400V	3 Ph - 400V	3 Ph - 400V
Poids (sans câble) kg	680	700	710	730	815	1250	1950

Le diamètre de câble correspond à la couche supérieure avec un coefficient de 5 (environ) en levage pour du câble antigiratoire.

TRAKZIO

Force de 1,3 à 15 t en traction.
Treuils électriques dotés de grandes capacités d'enroulement conçus pour des applications de traction/halage.
Fixation verticale possible.

- Structure en acier mécanosoudé, grenaillé et peint.
- Moteur asynchrone. Protection IP 55 (sauf modèles 1500 et 2100 kg, IP 54).
- Frein à manque de courant.
- Alimentation monophasée 230V-50Hz ou triphasée 400V-50Hz (autres tensions sur demande) selon modèle.
- Coffret électrique monté sur le treuil et fin de course détecteur 3 tours morts inclus.
- Commande très basse tension assurant la protection de l'utilisateur contre les risques électriques : modèles à 1 vitesse (BT) ou à variateur de vitesse (VV).
- Disjoncteur thermique.
- Boîte de commande 3 boutons (Enroulé-Déroulé-Arrêt d'urgence) :
  - Débrochable (câble de commande de 3 m) sur les modèles BT.
  - Non débrochable avec potentiomètre (câble de commande de 3 m) sur les modèles VV.

Options
- Câble (m/l) et crochet (cf p. 110-115).
- Châssis inférieur.
- Protection tubulaire du moteur.
- Radiocommande.
- Autres options, nous consulter (cf. p. 62-67).

Points forts

- En plus des avantages de la très basse tension, la commande VV permet des démarrages et arrêts progressifs ainsi qu'une adaptation de la vitesse d'enroulement.
- L'Optimisation dynamique de puissance (O.D.P.) permet l'ajustement automatique et à chaque instant de la vitesse du treuil à l'effort requis : nous consulter.
- Autres dimensions de tambour selon modèles sur demande.
- Autres sorties de câble (flèches en gris sur le schéma) : nous consulter.

Débrayage manuel du tambour à vide, ergonomique et sécurisé.

Fin de course détecteur 3 tours morts.

Applications

- Mines et Carrières.
- Industrie, B.T.P.
- Chantiers nécessitant une grande longueur de câble…
- Déplacements de wagons.

Traction de tuyaux flexibles chez un cimentier.

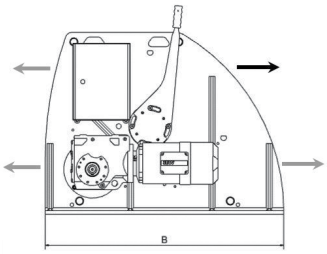

Encombrements

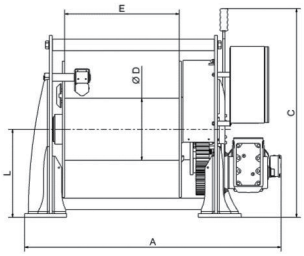

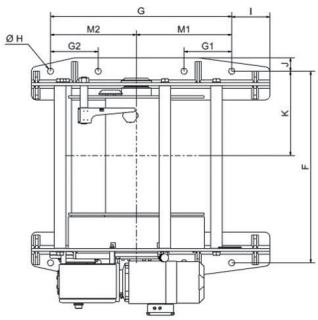

Modèles	TRAKZIO			
	1300 et 2100	2400 à 6500	10000	15000
A mm	1 116	1291 à 1424 selon moteur, nous consulter.	1 601	1 590
B mm	740	1 250	1400	1400
C mm	696	1 090	1257	1600
Ø D mm	203	324	394	Ø394
E mm (standard)	600	600	800	800
F mm	665	1 000	1200	1200
G mm	570	950	1000	1100
H mm	4 x Ø18	8 x Ø33	10 x Ø33	12 x Ø33
I mm	75	200	250	200

FICHE TECHNIQUE COMPLÈTE SUR huchez.com

Caractéristiques techniques

Commande très basse tension, modèles à 1 vitesse (BT)
Tambour standard 600 mm (800 mm pour les 10 et 15 t)

Références	TRAKZIO 1300 S		TRAKZIO 2100 S		TRAKZIO 2400 S		TRAKZIO 4200 S		TRAKZIO 6500 S			TRAKZIO 10000 S	TRAKZIO 15000 S
	06BT	13BT	05BT	12BT	06BT	12BT	04BT	07BT	02BT	04BT	10BT	04BT	06BT
Force couche supérieure kg	1000	1000	1500	1500	1 900	1 900	3 200	3 200	4 600	4 600	4 600	7 000	10 000
Force 1ère couche kg	**1300**	**1300**	**2100**	**2100**	**2 400**	**2 400**	**4 200**	**4 200**	**6 500**	**6 500**	**6 500**	**10 000**	**15 000**
Nb de couches	5	5	5	5	5	5	5	5	5	5	5	5	5
Capacité tambour maxi. m	275	275	230	230	290	290	270	270	210	210	210	280	260
Capacité tambour 1ère couche m	45	45	35	35	48	48	44	44	32	32	32	43	39
Câble Ø mm	8	8	10	10	12	12	13	13	18	18	18	22	24
Vitesse couche sup. m/min	6	13	5	12	6	12	4	7	2,5	4	10	4	6
Vitesse 1ère couche m/min	5	10	3,5	8,5	5	9	3	5,5	2	3	7,5	3	4
Moteur kW	2,2	4	2,2	5,5	2,2	4	2,2	4	2,2	4	11	5,5	11
Alimentation	3 Ph - 400 V		3 Ph - 400 V		3 Ph - 400 V		3 Ph - 400 V		3 Ph - 400 V			3 Ph 400 V	3 Ph 400 V
Poids (sans câble) kg	235	240	235	240	915	945	925	945	955	975	1060	Nous consulter	

Le diamètre de câble correspond à la couche supérieure avec un coefficient de 3 (environ) en halage pour du câble.

Commande très basse tension, modèles à variateur de vitesse (VV)
Tambour standard 600 mm (800 mm pour les 10 et 15 t)

Références	TRAKZIO 1300 S			TRAKZIO 2100 S			TRAKZIO 2400 S		
	6VV1	6VV	13VV	05VV1	05VV	12VV	06VV1	06VV	12VV
Force couche supérieure kg	1 000	1 000	1 000	1 500	1 500	1 500	1 900	1 900	1 900
Force 1ère couche kg	**1 300**	**1 300**	**1 300**	**2 100**	**2 100**	**2 100**	**2 400**	**2 400**	**2 400**
Nb de couches	5	5	5	5	5	5	5	5	5
Capacité tambour maxi. m	275	275	275	230	230	230	290	290	290
Capacité tambour 1ère couche m	45	45	45	35	35	35	48	48	48
Câble Ø mm	8	8	8	10	10	10	12	12	12
Vitesse réglable couche sup. m/min	0,6-6	0,6-6	1,3-13	0,5-5	0,5-5	1,2-12	0,5-5	0,5-5	1,2-12
Vitesse réglable 1ère couche m/min	0,5-5	0,5-5	1-10	0,3-3,5	0,3-3,5	0,8-8,5	0,5-5	0,5-5	0,9-9
Moteur kW	2,2	2,2	3	2,2	2,2	5,5	2,2	2,2	4
Alimentation	1 Ph 230V	3 Ph 400V	3 Ph 400V	1 Ph 230V	3 Ph 400V	3 Ph 400V	1 Ph 230V	3 Ph 400V	3 Ph 400V
Poids (sans câble) kg	235	235	240	235	235	240	915	915	945

Références	TRAKZIO 4200 S			TRAKZIO 6500 S				TRAKZIO 10000 S	TRAKZIO 15000 S
	04VV1	04VV	07VV	02VV1	02VV	04VV	10VV	04VV	06VV
Force couche supérieure kg	3 200	3 200	3 200	4 600	4 600	4 600	4 600	7 000	10 000
Force 1ère couche kg	**4 200**	**4 200**	**4 200**	**6 500**	**6 500**	**6 500**	**6 500**	**10 000**	**15 000**
Nb de couches	5	5	5	5	5	5	5	5	5
Capacité tambour maxi. m	270	270	270	210	210	210	210	280	260
Capacité tambour 1ère couche m	44	44	44	32	32	32	32	43	39
Câble Ø mm	13	13	13	18	18	18	18	22	24
Vitesse réglable couche sup. m/min	0,4-4	0,4-4	0,7-7	0,2-2,5	0,2-2,5	0,4-4	1-10	0,4-4	0,6-6
Vitesse réglable 1ère couche m/min	0,3-3	0,3-3	0,5-5,5	0,2-2	0,2-2	0,3-3	0,7-7,5	0,3-3	0,4-4
Moteur kW	2,2	2,2	4	2,2	2,2	4	11	5,5	11
Alimentation	1 Ph 230V	3 Ph 400V	3 Ph 400V	1 Ph 230V	3 Ph 400V	3 Ph 400V	3 Ph 400V	3 Ph 400V	3 Ph 400V
Poids (sans câble) kg	925	925	945	955	955	975	1060	Nous consulter	Nous consulter

Le diamètre de câble correspond à la couche supérieure avec un coefficient de 3 (environ) en halage pour du câble.

TRAKZIO-R

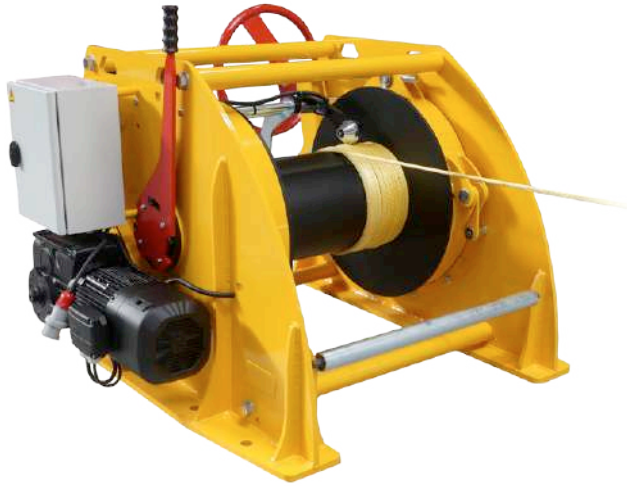

Force de 2,4 à 15 t en traction.
Force de 20 à 40 t en retenue.
Treuils électriques dotés de grandes capacités d'enroulement.

- Structure en acier mécanosoudé, grenaillé et peint.
- Moteur asynchrone. Protection IP 55.
- Frein à manque de courant sur le moteur.
- Frein manuel à bande de retenue sur le tambour.
- Alimentation monophasée 230V-50Hz ou triphasée 400V-50Hz (autres tensions sur demande) selon modèle.
- Coffret électrique monté sur le treuil et fin de course détecteur 3 tours morts inclus.
- Commande très basse tension assurant la protection de l'utilisateur contre les risques électriques : modèles à 1 vitesse (BT) ou à variateur de vitesse (VV).
- Disjoncteur thermique.
- Boîte de commande 3 boutons (Enroulé-Déroulé-Arrêt d'urgence) :
  - Débrochable (câble de commande de 3 m) sur les modèles BT.
  - Non débrochable (câble de commande de 3 m) sur les modèles VV.

Options
- Câble (m/l) et crochet (cf p. 110-115).
- Châssis inférieur.
- Protection tubulaire du moteur.
- Radiocommande.
- Autres options, nous consulter (cf. p. 62-67).

Points forts

- En plus des avantages de la très basse tension, la commande VV permet des démarrages et arrêts progressifs ainsi qu'une adaptation de la vitesse d'enroulement.
- L'Optimisation dynamique de puissance (O.D.P.) permet l'ajustement automatique et à chaque instant de la vitesse du treuil à l'effort requis : nous consulter.
- Autres dimensions de tambour selon modèles sur demande.
- Autres sorties de câble (flèche en gris sur le schéma) : nous consulter.

Fin de course détecteur 3 tours morts.

Débrayage manuel du tambour à vide, ergonomique et sécurisé. Frein manuel à bande de retenue.

Applications

- Fluvial, maritime.
- Industrie, B.T.P.
- Chantiers nécessitant une grande longueur de câble…

Papillonnage de barges.

Encombrements

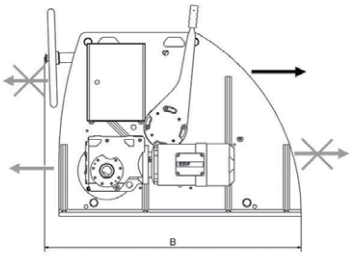

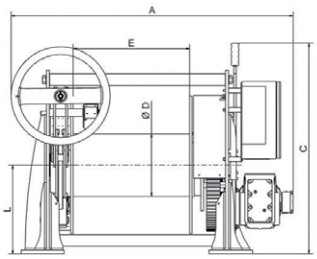

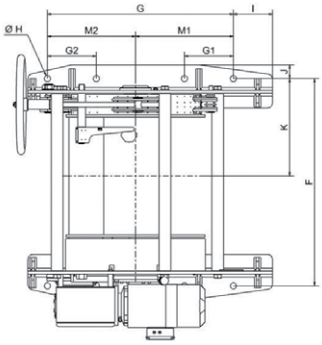

Modèles	TRAKZIO-R		
	2400 à 6500	10000	15000
A mm	1395 à 1528 selon moteur, nous consulter.	1 670	1 730
B mm	1 400	1 586	1 590
C mm	1 090	1 257	1 600
Ø D mm	324	394	Ø 394
E mm (standard)	600	800	800
F mm	1 057	1 250	1 320
G mm	950	1 000	1 100
H mm	8 x Ø33	10 x Ø33	12 x Ø33
I mm	200	250	200

FICHE TECHNIQUE COMPLÈTE SUR huchez.com

Caractéristiques techniques

Commande très basse tension, modèles à 1 vitesse (BT)
Tambour standard 600 mm (800 mm pour 10 et 15 T)

Références	TRAKZIO-R 2400 S		TRAKZIO-R 4200 S		TRAKZIO-R 6500 S			TRAKZIO-R 10000 S	TRAKZIO-R 15000 S
	06BT	12BT	04BT	07BT	02BT	04BT	09BT	04BT	06BT
Force couche supérieure kg	1 600	1 600	2 800	2 800	4 400	4 400	4 400	7 000	10 000
Force 1ère couche kg	**2 400**	**2 400**	**4 200**	**4 200**	**6 500**	**6 500**	**6 500**	**10 000**	**15 000**
Force de retenue t	**20**	**20**	**20**	**20**	**20**	**20**	**20**	**30**	**40**
Nb de couches	5	5	5	5	5	5	5	5	5
Capacité tambour maxi. m	190	190	190	190	190	190	190	260	240
Capacité tambour 1ère couche m	28	28	28	28	28	28	28	39	36
Câble Ø mm	20	20	20	20	20	20	20	24	26
Vitesse couche sup. m/min	6	12	4	7,5	2,5	4,5	10	4	6
Vitesse 1ère couche m/min	5	9	3	5,5	2	3	7,5	3	4
Moteur kW	2,2	4	2,2	4	2,2	4	11	5,5	11
Alimentation	3 Ph 400V	3 Ph 400V	3 Ph 400V	3 Ph 400V	3 Ph 400V	3 Ph 400V	3 Ph 400V	3 Ph 400V	3 Ph 400V
Poids (sans câble) kg	1015	1045	1025	1045	1055	1075	1160	Nous consulter	

Le diamètre de câble correspond à la couche supérieure avec un coefficient de 3 (environ) en halage pour du câble.

Commande très basse tension, modèles à variateur de vitesse (VV)
Tambour standard 600 mm (800 mm pour 10 et 15 T)

Références	TRAKZIO-R 2400 S			TRAKZIO-R 4200 S			TRAKZIO-R 6500 S				TRAKZIO-R 10000 S	TRAKZIO-R 15000 S
	06VV1	06VV	12VV	04VV1	04VV	07VV	02VV1	02VV	04VV	09VV	04VV	06VV
Force couche supérieure kg	1 600	1 600	1 600	2 800	2 800	2 800	4 400	4 400	4 400	4 400	7 000	10 000
Force 1ère couche kg	**2 400**	**2 400**	**2 400**	**4 200**	**4 200**	**4 200**	**6 500**	**6 500**	**6 500**	**6 500**	**10 000**	**15 000**
Force de retenue t	**20**	**20**	**20**	**20**	**20**	**20**	**20**	**20**	**20**	**20**	**30**	**40**
Nb de couches	5	5	5	5	5	5	5	5	5	5	5	5
Capacité tambour maxi. m	190	190	190	190	190	190	190	190	190	190	260	240
Capacité tambour 1ère couche m	28	28	28	28	28	28	28	28	28	28	39	36
Câble Ø mm	20	20	20	20	20	20	20	20	20	20	24	26
Vitesse réglable couche sup. m/min	0,6-6	0,6-6	1,2-12	0,4-4	0,4-4	0,7-7,5	0,2-2,5	0,2-2,5	0,4-4,5	1,0-10	0,4-4	0,6-6
Vitesse réglable 1ère couche m/min	0,5-5	0,5-5	0,9-9	0,3-3	0,3-3	0,5-5,5	0,2-2	0,2-2	0,3-3	0,7-7,5	0,3-3	0,4-4
Moteur kW	2,2	2,2	4	2,2	2,2	4	2,2	2,2	4	11	5,5	11
Alimentation	1 Ph 230V	3 Ph 400V	3 Ph 400V	1 Ph 230V	3 Ph 400V	3 Ph 400V	1 Ph 230V	3 Ph 400V	3 Ph 400V	3 Ph 400V	3 Ph 400V	3 Ph 400V
Poids (sans câble) kg	1015	1015	1045	1025	1025	1045	1055	1055	1075	1160	Nous consulter	

Le diamètre de câble correspond à la couche supérieure avec un coefficient de 3 (environ) en halage pour du câble.

KOLOSS

Force de 12 à 35 t en levage et jusqu'à 50 t en traction/halage.
Treuils électriques dotés de grandes capacités d'enroulement, conçus pour les applications de levage et de traction de lourdes charges.

- FEM 1Bm - Utilisation accentuée.
- Protection IP 55.
- Châssis en acier mécanosoudé, grenaillé et peint.
- Moteur asynchrone. Protection IP 55.
- Frein à manque de courant.
- Alimentation triphasée 400 V-50Hz.
- Châssis inférieur, coffret électrique et résistances de freinage montés sur le treuil. Limiteur électronique de charge inclus.
- Commande très basse tension à variateur de vitesse (VV) assurant la protection de l'utilisateur contre les risques électriques. Elle permet en plus des démarrages et arrêts progressifs ainsi qu'une adaptation de la vitesse d'enroulement.
- Boîte de commande 3 boutons (Montée-Descente-Arrêt d'urgence), non débrochable avec potentiomètre (câble de commande de 10 m). Elle est placée dans un coffret étanche de protection fixé au coffret électrique déporté.

Options
- Câble (m/l) et crochet (cf p. 110-115).
- Fin de course IP 55.
- Coffret électrique déporté à 10 m. Résistances de freinage montées sur un support pour être fixées à un mur.
- Rouleau presse-câble.
- Rouleaux anti-frottement du câble (horizontaux, verticaux).
- Interrupteur de mou de câble.
- Châssis inférieur galvanisé.
- Finition IP 65/66.
- Peinture marine type C4.
- Radiocommande.
- Autres options, nous consulter (cf. p. 62-67).

Points forts

- Nombreuses sorties de câble possibles.
- Robustesse et fiabilité des pièces mécaniques HUCHEZ.

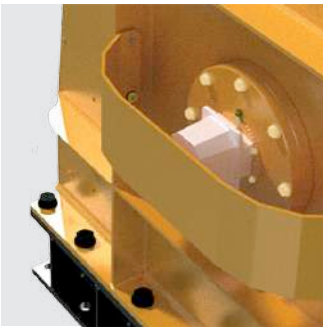

Fin de course IP 55 protégé par une tôle escamotable.

Grilles de protection d'accès au tambour (option).

Résistances de freinage montées sur un support pour être fixées à un mur (option).

Système de presse-câble par pression (option).

Applications

- Levage et traction de très lourdes charges
- Industrie, B.T.P. ...

Treuil de relevage de batardeau.

Utilisation sur un chantier naval.

FICHE TECHNIQUE COMPLÈTE SUR huchez.com

Encombrements

Côtes en mm.
Poids : nous consulter.

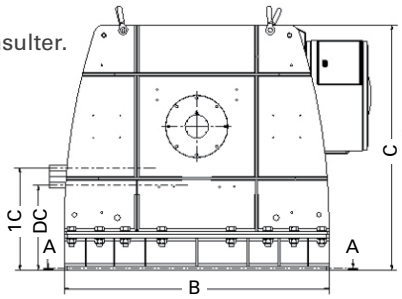

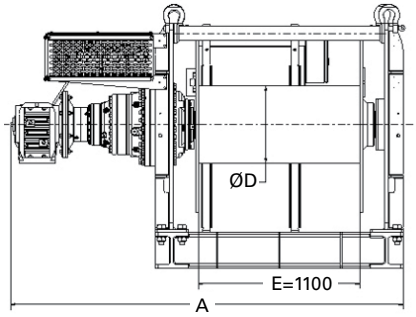

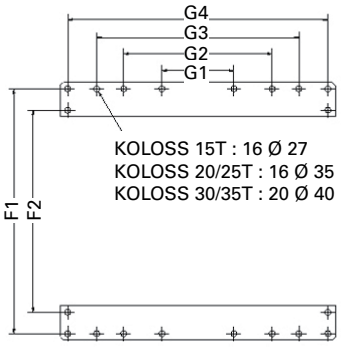

Modèles	KOLOSS 12 D		KOLOSS 15		KOLOSS 17 D		KOLOSS 20		KOLOSS 20 D		KOLOSS 25		KOLOSS 25 D		KOLOSS 30		KOLOSS 30 D		KOLOSS 35	
	VV9	VV18	VV7	VV14	VV6	VV12	VV5	VV10	VV4	VV7	VV3	VV6	VV4	VV8	VV3	VV7	VV3	VV8	VV3	VV6
A mm	2 345	2 380	2 345	2 380	2 447	2 466	2 447	2 466	2 548	2 567	2 548	2 567	2 653	2 694	2 653	2 694	2 739	2 779	2 739	2 779
B mm	1 780	1 919	1 780	1 919	1 905	2 044	1 905	2 044	1 905	2 044	1 905	2 044	1 955	2 094	1 955	2 094	1 955	2 094	1 955	2 094
C mm	1360	1 360	1 360	1 360	1 560	1 560	1 560	1 560	1 560	1 560	1 560	1 560	1 665	1 665	1 665	1 665	1 665	1 665	1 665	1 665
ØD mm	405	405	405	405	470	470	470	470	521	521	521	521	521	521	521	521	559	559	559	559
F1 mm	1 529	1 529	1 529	1 529	1 529	1 529	1 529	1 529	1 529	1 529	1 529	1 529	1 605	1 605	1 605	1 605	1 605	1 605	1 605	1 605
F2 mm	-	-	-	-	-	-	-	-	-	-	-	-	1 325	1 325	1325	1 325	1 325	1 325	1 325	1 325
G1 mm	190	190	190	190	240	240	240	240	240	240	240	240	470	470	470	470	470	470	470	470
G2 mm	570	570	570	570	700	700	700	700	700	700	700	700	920	920	920	920	920	920	920	920
G3 mm	950	950	950	950	1 200	1 200	1 200	1 200	1 200	1 200	1 200	1 200	1 320	1 320	1 320	1 320	1 320	1 320	1 320	1 320
G4 mm	1 330	1 330	1 330	1 330	1 600	1 600	1 600	1 600	1 600	1 600	1 600	1 600	1 700	1 700	1 700	1 700	1 700	1 700	1 700	1 700

Caractéristiques techniques

Références	KOLOSS 12 D		KOLOSS 15		KOLOSS 17 D		KOLOSS 20		KOLOSS 20 D	
	VV9	VV18	VV7	VV14	VV6	VV12	VV5	VV10	VV4	VV7
Force couche supérieure kg	**12 000**	**12 000**	**15 000**	**15 000**	**17 000**	**17 000**	**20 000**	**20 000**	**20 000**	**20 000**
Force 1ère couche kg	20 700	20 700	20 700	20 700	25 000	25 000	25 000	25 000	31 000	31 000
Nb de couches	7	7	4	4	5	5	3	3	6	6
Capacité tambour maxi. m	520	520	240	240	340	340	160	160	440	440
Capacité tambour 1ère couche m	50	50	45	45	50	50	45	45	50	50
Câble Ø mm	26	26	28	28	30	30	32	32	32	32
Vitesse réglable couche sup. m/min	1-9,5	1,8-18,3	0,8-7,7	1,4-14,8	0,7-6,6	1,2-12,7	0,6-5,6	1-10,8	0,4-4	0,7-7,6
Vitesse réglable 1ère couche m/min	0,6-5,4	1-10,6	0,6-5,5	1-10,7	0,5-4,4	0,8-8,6	0,5-4,5	0,8-8,6	0,3-2,5	0,5-4,9
FEM	1Bm	1Bm	1Bm	1Bm	1Bm	1Bm	1Bm	1Bm	1Bm	1Bm
Moteur kW	22	37	22	37	22	37	22	37	22	37
Alimentation	3 Ph-400 V	3 Ph-400 V	3 Ph-400 V	3 Ph-400 V	3 Ph-400 V	3 Ph-400 V	3 Ph-400 V	3 Ph-400 V	3 Ph-400 V	3 Ph-400 V

Références	KOLOSS 25		KOLOSS 25 D		KOLOSS 30		KOLOSS 30 D		KOLOSS 35	
	VV3	VV6	VV4	VV8	VV3	VV7	VV3	VV8	VV3	VV6
Force couche supérieure kg	**25 000**	**25 000**	**25 000**	**25 000**	**30 000**	**30 000**	**30 000**	**30 000**	**35 000**	**35 000**
Force 1ère couche kg	31 000	31 000	41 000	41 000	43 000	43 000	50 000	50 000	50 000	50 000
Nb de couches	3	3	6	6	4	4	6	6	4	4
Capacité tambour maxi. m	160	160	400	400	220	220	390	390	210	210
Capacité tambour 1ère couche m	45	45	45	45	40	40	40	40	40	40
Câble Ø mm	36	36	36	36	40	40	40	40	42	42
Vitesse réglable couche sup. m/min	0,4-3,2	0,6-6,2	0,5-4,1	0,8-8	0,4-3,6	0,7-7	0,4-3,8	0,7-7,4	0,4-3,3	0,6-6,3
Vitesse réglable 1ère couche m/min	0,3-2,5	0,5-4,9	0,3-2,5	0,5-4,8	0,3-2,5	0,5-4,8	0,3-2,3	0,5-4,8	0,3-2,3	0,5-4,5
FEM	1Bm	1Bm	1Bm	1Bm	1Bm	1Bm	1Bm	1Bm	1Bm	1Bm
Moteur kW	22	37	22	37	22	37	22	37	22	37
Alimentation	3 Ph-400 V	3 Ph-400 V	3 Ph-400 V	3 Ph-400 V	3 Ph-400 V	3 Ph-400 V	3 Ph-400 V	3 Ph-400 V	3 Ph-400 V	3 Ph-400 V

Le diamètre de câble correspond à la couche supérieure avec un coefficient de 5 (environ) en levage pour du câble antigiratoire.

EQUIPEMENTS EN OPTIONS

À SAVOIR

Le levage est une opération de déplacement de charges nécessitant, à un moment donné, un changement de niveau (DM 2006/42/CE).

Le halage est une opération de déplacement horizontal de charges. Dans le cas d'un arrêt de traction, aucun mouvement de charge n'a lieu (Norme NF EN 14492-1:2016).

À noter : Le halage sur pente est considéré comme du levage.

Les **directives** et **normes européennes** applicables aux appareils de levage et de manutention sont les suivantes :

- La Directive Machines 2006/42/CE.
- La norme FEM 1.001 1998.
- La série des normes 13000.
- Les normes NF EN 14492-1 et 2.

Les options de châssis

Châssis sur axe dynamométrique pour treuils TRBoxter

Affichage de la charge en temps réel et limiteur de charge intégré.

Châssis de chantier pour treuils de grandes capacités

Fixation au sol permettant une installation et une manipulation plus aisées.

Châssis spécifique pour chariot télescopique

Manipulation aisée grâce aux emplacements pour les fourches.

Châssis limiteur de charge

Un châssis fixe et un châssis mobile venant détecter la charge. Le réglage est plus précis que le limiteur de charge « classique ».

Châssis de chantier pour treuils TRBoxter

Ce châssis tubulaire de protection est spécialement étudié pour les chantiers et le BTP. Il dispose d'un porte-documents et d'une prise électrique de chantier de série. Fixation et lestage grâce aux fourreaux en partie basse.

Skid

Spécialement étudié pour les chantiers et le BTP. Finition galvanisée. Fixation au sol ou par élingage.

	En situation de levage	En situation de halage
Châssis sur axe dynamométrique pour treuils TRBoxter	Optionnel	Optionnel
Châssis limiteur de charge	Optionnel	Optionnel
Châssis spécifique pour chariot télescopique	Optionnel	Optionnel
Châssis de chantier pour treuils de grandes capacités	Optionnel	Optionnel
Châssis de chantier pour treuils TRBoxter	Optionnel	Optionnel
Skid	Optionnel	Optionnel

FICHE TECHNIQUE COMPLÈTE SUR huchez.com

Les options de sécurité

À SAVOIR

Selon la Directive Machines DM 2006/42/CE, sont obligatoires sur les treuils électriques :

- L'arrêt d'urgence,
- Le fin de course (en levage),
- Le limiteur de charge (à partir d'1 t).

Fin de course

Type horloge : spécialement mis au point par HUCHEZ, il comporte 2 positions. Ce système facile à régler assure la sécurité en empêchant les dépassements haut et bas.

Fin de course

Type à came : 2, 4, 6 ou 8 positions possibles. IP 66. Option codeur également proposée.

Limiteur électronique de charge

Ce dispositif arrête le treuil en cas de surcharge sans rupture de la chaîne cinématique. Il est obligatoire en levage à partir de 1000 kg (Directive 2006/42/CE) dans le but d'éviter les ruptures de câble, les déformations des structures et donc les accidents découlant des problèmes dus aux surcharges.

Frein centrifuge

Il contrôle la vitesse de descente de la charge en cas de défaillance du moteur ou du frein automatique.

Frein secondaire de sécurité

Cette option augmente le niveau de sécurité en levage. Il est obligatoire dans les applications liées au scénique, aux levages de personnes et de charges au-dessus de personnes (ici avec fin de course à came).

Interrupteur de mou de câble

Ce dispositif arrête automatiquement le treuil en déroulement lorsque le câble n'est plus tendu. Par exemple : en descente lorsque la charge rencontre un obstacle ou en traction.

	En situation de levage	En situation de halage
Fin de course	Obligatoire	Optionnel
Frein centrifuge	Optionnel (option réservée à la gamme INDUSTRIA).	-
Frein secondaire de sécurité	Obligatoire en scénique D8+ et C1.	-
Interrupteur de mou de câble	Optionnel	Optionnel
Limiteur électronique de charge	Obligatoire à partir de 1 t.	Selon la norme NF EN 14492-1:2016, obligatoire dans certains cas : nous consulter.

EQUIPEMENTS EN OPTIONS

Les options d'enroulement de câble

À SAVOIR

L'enroulement du câble doit toujours s'effectuer sous tension (en levage : contrepoids obligatoires, cf p. 119).

Tambour rainuré

Facilite l'enroulement correct du câble sur la première couche. Indispensable pour un système de va-et-vient. Cf p.122-125.

Rouleau presse-câble

Permet un enroulement ordonné du câble sur le tambour. Complément indispensable du tambour rainuré utilisé sur une seule couche d'enroulement et dans le cas où le câble n'est pas tendu en permanence (enroulement à vide en traction). Déconseillé en cas d'enroulement du câble sur plusieurs couches. Obligatoire avec un système de va-et-vient.

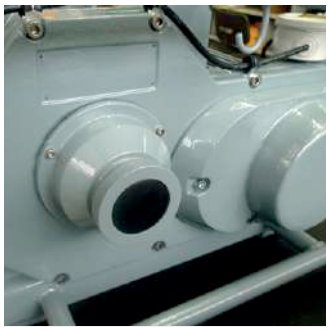

Tambour débrayable

Très utile pour le déroulement manuel à vide du câble sur une longue distance (halage uniquement).

Tambour multicâbles

Permet de lever une charge avec plusieurs câbles, lever plusieurs charges ou réaliser un système de va-et-vient.

Interrupteur de mou de câble

Ce dispositif arrête automatiquement le treuil en déroulement lorsque le câble n'est plus tendu, par exemple en descente quand la charge rencontre un obstacle ou en traction.

Tambour à flasque supplémentaire

Permet d'enrouler plusieurs couches avec 2 câbles.

Longueur de tambour à la demande

Contrepoids

Il sert à maintenir une tension minimale dans le câble lors de son utilisation.

Codeurs

Codeur offrant de multiples possibilités (synchronisation, mesure de l'altimétrie...)

FICHE TECHNIQUE COMPLÈTE SUR huchez.com

Les options de moteurs

Déblocage du frein

Ce dispositif permet d'effectuer manuellement une manœuvre de secours.

Volant de dépannage

Couplé à un levier de déblocage du frein, il permet manuellement de descendre ou positionner de façon précise une charge.

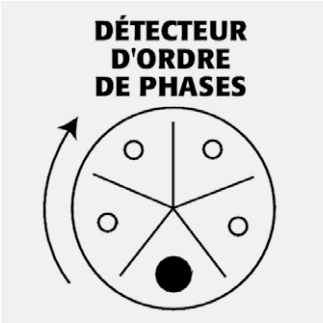

Détecteur d'ordre de phases

Evite l'inversion entre montée et descente lors du branchement du treuil.

Protection IP65

Moteur frein, coffret électrique déporté, fin de course type à came.

Moteurs, tensions spécifiques

Matériels fabriqués à la demande suivant un cahier des charges.

	En situation de levage	En situation de halage
Déblocage du frein	Optionnel	Optionnel
Volant de dépannage	Optionnel	-
Détecteur d'ordre de phases	Optionnel	Optionnel
Protection IP65	Optionnel	Optionnel
Moteurs, tensions spécifiques	Optionnel	Optionnel

	En situation de levage	En situation de halage
Rouleau presse-câble	Optionnel	Indispensable pour éviter le foisonnement du câble.
Tambour rainuré	Optionnel	Optionnel
Interrupteur de mou de câble	Optionnel	Optionnel
Tambour multicâbles	Optionnel	Optionnel
Tambour à flasque supplémentaire	Optionnel	Optionnel
Tambour débrayable	-	Optionnel
Longueur de tambour à la demande	Optionnel	Optionnel
Contrepoids	Obligatoires pour enrouler sous tension.	-
Codeurs	Optionnel	Optionnel

EQUIPEMENTS EN OPTIONS

Les options de commandes

Radiocommande Halage

Halage uniquement. Portée 100 m en champs libre. Existe en version longue portée 500 m en champs libre. Fréquence 2,4 GHz. IP 65.

Radiocommande Halage variation de vitesse

Halage uniquement. Version VV. Portée 100 m en champs libre. Existe en version longue portée 500 m en champs libre. Fréquence 2,4 GHz. IP 65.

Radiocommande Levage

Niveau sécurité SIL3/PLe. Portée 400 m en champs libre. Existe en version VV. Fréquence 433 MHz. IP 65. Batterie lithium-ion. Options possibles : retour d'informations sur écran, fréquence 2,4 GHz…

Radiocommande Levage variation de vitesse proportionnelle

Niveau sécurité SIL3/PLe. Portée 400 m en champs libre. IP 66. Batterie lithium-ion. Comporte des boutons proportionnels pour la gestion du VV et un écran pour retour d'informations.

Coffret centralisé

Pour une utilisation de plusieurs treuils avec un seul coffret de commandes.

Coffret déporté

Permet de positionner le coffret électrique quand le treuil n'est pas accessible.

Coffret à double porte vitrée

Permet de protéger les boutons et commandes.

Commandes spécifiques

Matériels fabriqués à la demande suivant un cahier des charges.

	En situation de levage	En situation de halage
Radiocommande Halage	-	Optionnel
Radiocommande Halage variation de vitesse	-	Optionnel
Radiocommande Levage	Optionnel	-
Radiocommande Levage variation de vitesse proportionnel	Optionnel	-
Coffret centralisé	Optionnel	Optionnel
Coffret déporté	Optionnel	Optionnel
Coffret à double porte vitrée	Optionnel	Optionnel
Commandes spécifiques	Optionnel	Optionnel

FICHE TECHNIQUE COMPLÈTE SUR huchez.com

Les options de protection

Peinture spécifique

Type C4 (utilisation en environnement difficile), décontaminable, RAL sur demande…

Bâche de protection

Réalisation sur-mesure.
Nous consulter.

Capotage anti-pluie

Coffret électrique inox 316L

Recommandé pour les utilisations en milieux difficiles.

	En situation de levage	En situation de halage
Peinture spécifique	Optionnel	Optionnel
Bâche de protection	Optionnel	Optionnel
Capotage anti-pluie	Optionnel	Optionnel
Coffret électrique inox 316L	Optionnel	Optionnel

Les accessoires

À SAVOIR

Nos treuils sont proposés, sauf mentions contraires, sans câble ni crochet.

Sont disponibles, des câbles inox, antigiratoires galvanisés, textiles, aciers standards galvanisés et haute résistance.

Une fois déterminé avec nos conseillers, le câble peut être enroulé sur demande ou fourni séparément.

Vous avez également le choix entre des extrémités de câbles lisses, munies d'une cosse seule ou d'une cosse et d'un crochet. Une sélection de crochets et autres accessoires de levage (poulie de renvoi…) vous est proposée p.115-120.

Câbles et crochets

Toutes les informations p. 110-115.

Poulies de renvoi fixes avec chapes en équerre

Toutes les informations p.116.

	En situation de levage	En situation de halage
Câbles et crochets	Optionnel	Optionnel
Poulies de renvoi fixes avec chape en équerre	Optionnel	Optionnel

FORESTBOX

NOUVEAU

FORESTBOX 1200

Force de traction de 400 à 1800 kg. Treuils-cabestans portatifs légers, destinés aux professionnels de la sylviculture, aux services incendie, dépannage et au secteur de la construction.

- Carter et châssis en aluminium comportant un anneau de fixation.
- Modèles 1 vitesse (jusque 1200 kg) ou 2 vitesses (1800 kg).
- Moteur essence refroidi par air HONDA 4 temps ou ACTIVE 2 temps selon modèles.
- Longueur de câble illimitée.

Options
- Câble textile avec cosse (m/l ou kit) et crochet.
- Moufle pour doublement de la charge.
- Elingue.
- Manille avec tige filetée.
- Manille souple pour cordage.
- Galet de renvoi.
- Chaîne de débardage.
- Sac de transport.

Points forts

- Compact et léger.
- Utilisable en toute sécurité à distance en tirant sur la corde.
- Embrayage centrifuge : le treuil-cabestan continue de fonctionner au ralenti, ce qui évite toute rotation involontaire de celui-ci.
- Frein de recul empêchant tout recul de la charge.

Sur le modèle 1800 kg, le changement de vitesse permet de s'adapter à la charge et à la situation.

Nombreux accessoires en option.

Encombrements

Modèles	FORESTBOX 400	FORESTBOX 500	FORESTBOX 1200	FORESTBOX 1800
L x P x h mm	370 x 330 x 340	330 x 290 x 260	370 x 330 x 340	385 x 365 x 325

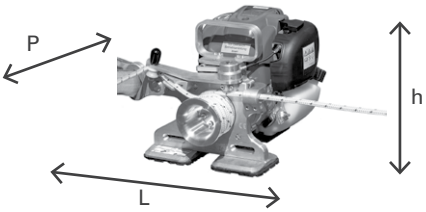

Applications

- Déplacement de charges lourdes (bois…) dans des zones inaccessibles aux engins.
- Récupération de véhicule enlisé.
- Traction de matériaux de construction, tirage de câbles ou de conduites.

Caractéristiques techniques

Références	FORESTBOX 400	FORESTBOX 500	FORESTBOX 1200	FORESTBOX 1800
Force kg	**400**	**500**	**1 200**	**1 800**
Moteur kW	3,3	1	3,3	3,3
Transmission	1 vitesse	1 vitesse	1 vitesse	2 vitesses
Vitesse m/min	40	12	14	12 / 24
Câble synth. Ø mm	8 à 9,5	8 à 12	8 à 9,5	12 à 14
Poids kg	13	8,5	13	14

FICHE TECHNIQUE COMPLÈTE SUR huchez.com

TREUILS DE VÉHICULES

Les treuils de véhicules sont destinés à effectuer exclusivement des opérations de traction/halage. Pour toute manœuvre sur plan incliné, il faut majorer l'effort à développer.

Matériels livrés avec déclaration CE et notice d'utilisation.

Traction - Halage.

Niveau de sollicitation.

Force maxi.

Produit disponible sur le configurateur ARCHIMEDE.

EP3500 / EP4500

Force de traction de 1588 et 2041 kg. Treuils électriques 12 V de traction/halage pour ATV/UTV.

- Utilisation occasionnelle.
- Réducteur planétaire.
- Moteur 12 V.
- Débrayage manuel à came breveté.
- Frein autobloquant.
- Chaumard à rouleaux.
- Câble (acier ou textile) et crochet inclus.
- Télécommande filaire de 2,6 m.

Options ▷ Poulie de mouflage (cf p. 116-118)
▷ Radiocommande

Points forts

Sangle de sécurité en nylon pour une manipulation plus sûre du câble et du crochet.

Débrayage facile.

Encombrements

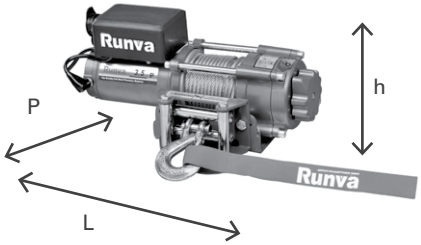

Modèles	EP3500	EP4500
L x P x h mm	348 x 116 x 165	408 x 125 x 168
Ø tambour mm	37	50,4
Longueur tambour mm	80	125

Applications

- Petits 4x4.
- ATV/UTV.

Quad.

Caractéristiques techniques

Références	EP3500U12VA Câble acier	EP3500U12VT Câble textile	EP4500U12VA Câble acier	EP4500U12VT Câble textile
Force 1ère couche kg	**1 588**	**1 588**	**2 041**	**2 041**
Ampérage 1ère couche sans charge	20	20	28	28
Ampérage 1ère couche à la charge nominale	200	200	220	220
Moteur kW	2,4	2,4	2,5	2,5
Vitesse 1ère couche sans charge m/min	3,1	3,1	3,9	3,9
Vitesse 1ère couche à la charge nominale m/min	1,4	1,4	1,4	1,4
Ø câble livré avec le treuil mm	5,4	5	6	6
Long. câble livré avec le treuil m	12,8	15	14,5	15
Poids kg	10	10	15,5	15,5

FICHE TECHNIQUE COMPLÈTE SUR huchez.com

EB9500 / EB12500

Force de traction de 4309 et 5670 kg.
Treuils électriques 12/24V de traction/halage pour véhicules tous terrains.

- Utilisation modérée.
- Protection IP67.
- Réducteur planétaire.
- Transmission haute efficacité (9 m/min à l'enroulement).
- Moteur 12 ou 24 V selon modèles.
- Poignée de débrayage manuel en inox.
- Frein conçu spécifiquement pour prévenir de l'usure du câble en cas d'utilisation prolongée.
- Relais de commande dans un boitier étanche.
- Chaumard à rouleaux.
- Câble (acier ou textile) et crochet inclus.
- Télécommande filaire 3,9 m en caoutchouc très résistant.

Options
- Poulie de mouflage (cf p. 116-118)
- Radiocommande
- Platine de fixation.

Encombrements

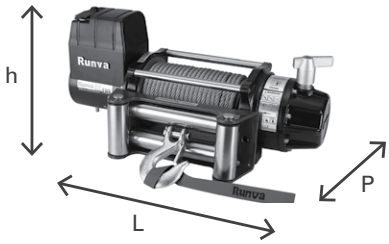

Modèles	EB9500	EB12500
L x P x h mm	574 x 160 x 270	601 x 160 x 270
Ø tambour mm	63	63
Longueur tambour mm	216	216

Points forts

- Vis extérieures en inox.
- Sangle de sécurité en nylon pour une manipulation plus sûre du câble et du crochet.

Nouveaux modèles courant 2024.

Applications

- Plateaux.
- Récupération de véhicules : grosses remorques ou dépannage occasionnel.
- Utilitaires.

Moyens 4x4.

Caractéristiques techniques

Références	EB9500U12VA Câble acier	EB9500U12VT Câble textile	EB9500U24VA Câble acier	EB9500U24VT Câble textile	EB12500U12VA Câble acier	EB12500U24VA Câble acier
Force 1ère couche kg	**4 309**	**4 309**	**4309**	**4309**	**5 670**	**5 670**
Ampérage 1ère couche sans charge	75	75	65	65	75	60
Ampérage 1ère couche à la charge nominale	380	380	270	270	490	200
Moteur kW	4,6	4,6	6,5	6,5	5,9	4,8
Vitesse 1ère couche sans charge m/min	9,8	9,8	10,5	10,5	10	10,6
Vitesse 1ère couche à la charge nominale m/min	2	2	2,8	2,8	1,6	1,9
Ø câble livré avec le treuil mm	9,2	9	9,2	9	10,2	10,2
Long. câble livré avec le treuil m	26	25	26	25	25,5	25,5
Poids kg	37,5	37,5	37,5	37,5	42,9	42,9

EN17500

Force de traction de 7938 kg.
Treuils électriques 12/24 V de traction/halage pour camions.

- Utilisation professionnelle.
- Réducteur planétaire.
- Moteur 12 ou 24 V selon modèles.
- Poignée de débrayage manuel.
- Frein conique automatique.
- Chaumard à rouleaux.
- Câble acier et crochet inclus.
- Télécommande filaire 3,9 m en caoutchouc très résistant.

Options
- Poulie de mouflage (cf p. 116-118)
- Radiocommande
- Platine de fixation

Points forts

Sangle de sécurité en nylon pour une manipulation plus sûre du câble et du crochet.

- Facile à installer.

Encombrements

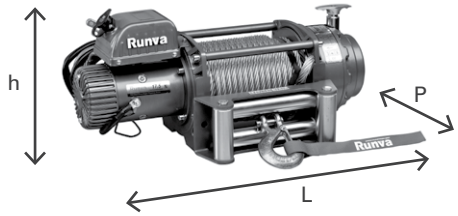

Modèles	EN17500
L x P x h mm	620 x 214 x 290
Ø tambour mm	89
Longueur tambour mm	219

Applications

- Récupération de véhicules.
- Camions.
- Utilitaires.

Gros 4x4.

Caractéristiques techniques

Références	EN17500U12VA	EN17500U24VA
Force 1ère couche kg	**7 938**	**7 938**
Ampérage 1ère couche sans charge	100	40
Ampérage 1ère couche à la charge nominale	450	250
Moteur kW	5,4	6
Vitesse 1ère couche sans charge m/min	6	6,4
Vitesse 1ère couche à la charge nominale m/min	0,9	1,2
Ø câble livré avec le treuil mm	12	12
Long. câble livré avec le treuil m	26,5	26,5
Poids kg	67	67

FICHE TECHNIQUE COMPLÈTE SUR huchez.com

EB20000

Force de traction de 9072 kg.
Treuils électriques 12/24 V de traction/halage pour dépanneuses et autres véhicules de secours.

- Utilisation professionnelle.
- Protection IP67.
- Construction robuste en acier.
- Réducteur planétaire.
- Moteur 12 V ou 24 V selo n modèles.
- Débrayage manuel.
- Frein conçu spécifiquement pour prévenir de l'usure du câble en cas d'utilisation prolongée.
- Chaumard à rouleaux.
- Câble (acier ou textile) et crochet inclus.
- Télécommande filaire 3,9 m en caoutchouc très résistant.

Options ▷ Poulie de mouflage (cf p. 116-118)
▷ Radiocommande
▷ Platine de fixation

Encombrements

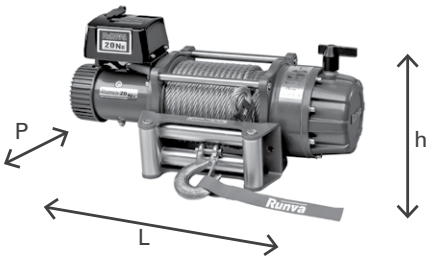

Modèles	EB20000
L x P x h mm	636 x 214 x 297
Ø tambour mm	88
Longueur tambour mm	217

Points forts

- Vitesse rapide sans charge : 8,5 m/min.

△ Sangle de sécurité en nylon pour une manipulation plus sûre du câble et du crochet.

Applications

- Transfert de charges, arrimage à partir d'un véhicule ou d'un point fixe.
- Armée, Ponts et Chaussées, pompiers, protection civile et routière, agriculteurs…

△ Dépannage automobile, récupération de véhicules.

△ Remorquage (véhicules tout terrain…).

Caractéristiques techniques

Références	EB20000U12VA Câble acier	EB20000U24VA Câble acier	EB20000U24VT Câble textile
Force 1ère couche kg	**9 072**	**9 072**	**9 072**
Ampérage 1ère couche sans charge	60	35	35
Ampérage 1ère couche à la charge nominale	430	253	253
Moteur kW	5,5	6,1	6,1
Vitesse 1ère couche sans charge m/min	8	8,4	8,4
Vitesse 1ère couche à la charge nominale m/min	1,2	1,3	1,3
Ø câble livré avec le treuil mm	12	12	12
Long. câble livré avec le treuil m	26,5	26,5	25
Poids kg	70	70	70

HN15000

Force de traction de 6804 kg.
Treuils hydrauliques de traction/halage pour dépanneuses et porte-chars.

- Utilisation professionnelle.
- Réducteur planétaire.
- Débrayage pneumatique.
- Débrayage manuel, nous consulter.
- Chaumard à rouleaux.

Options ▷ Poulie de mouflage (cf p. 116-118)
▷ Câble acier et crochet.

Points forts

- Facile à installer.

△ Sangle de sécurité en nylon pour une manipulation plus sûre du câble et du crochet.

Applications

△ Dépannage, récupération de véhicules.

Encombrements

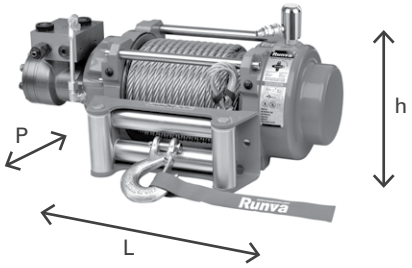

Modèles	HN15000IY1D
L x P x h mm	589 x 255 x 287
Ø tambour mm	89
Longueur tambour mm	217

Caractéristiques techniques

Références	HN15000IY1D
Force 1ère couche kg	**6 804**
Réduction	Trains planétaires
Pression d'huile maxi. bars	13 Mpa
Débit d'huile maxi. l/min	60
Frein	Hydraulique
Vitesse 1ère couche sans charge m/min	6
Ø câble mm (option)	12
Long. câble m (option)	26,5
Poids kg	60

PALANS

Matériels livrés avec déclaration CE
et notice d'utilisation.

Levage.

Halage.

Capacité maxi.

Niveau de sollicitation.

INT EXT EXT INT

Utilisation en intérieur,
en extérieur, en intérieur/extérieur.

Produit disponible sur
le configurateur ARCHIMEDE.

MINI TREUIL PORTATIF

PULLEY-MAN

Force 300 kg (jusqu'à 1500 kg en traction/halage sur roue selon pente).
Mini treuil portatif PULLEY-MAN utilisable avec toutes visseuses/perceuses, avec ou sans fil.

- Utilisation occasionnelle
- Bâti fonderie fonte usiné.
- Système automatique de maintien de la charge (Réducteur frein autofreiné breveté).
- Crochet de suspension rotatif.
- Livré avec 12 m de câble acier galvanisé type aviation Ø 4,76 mm et crochet.
- Longueur de câble :
  - Illimitée en traction,
  - Limitée à 50 m en levage (au-delà de 12 m, perte de 10% de force de levage par tranche de 10 m).

Options
- Moufle.
- Support mural.
- Kit mallette simple (mallette, treuil).
- Kit mallette complet (mallette, treuil, perceuse, chargeur, élingue, manilles).
- Kits câble avec boucle (20, 30, 40 ou 50 m, m suppl.).

Points forts

Kit mallette complet (option).

- Faible encombrement, léger.
- Travaille dans toutes les positions.

Nombreuses options possibles.

- Mise en place facile grâce à son crochet de suspension.

Support mural permettant un départ du câble vers le haut ou vers le bas.

Moufle pour doublement de la charge (option) :
- Capacité de levage d'une charge : 600 kg sur 2 brins,
- Capacité de halage sur roue : de 200 à 3000 kg selon la pente sur 2 brins.

Modes de fixation

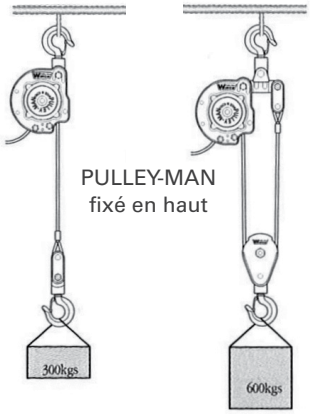

Sur 1 brin — Sur 2 brin

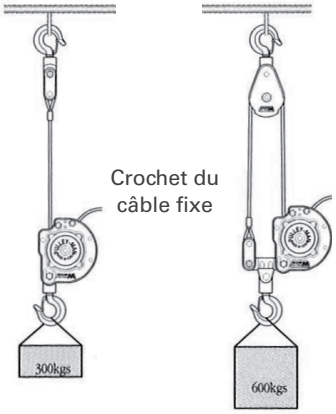

Sur 1 brin — Sur 2 brin

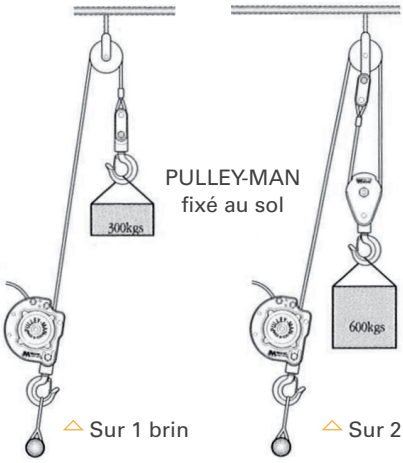

Sur 1 brin — Sur 2 brin

FICHE TECHNIQUE COMPLÈTE SUR huchez.com

Encombrements

Cotes en mm.

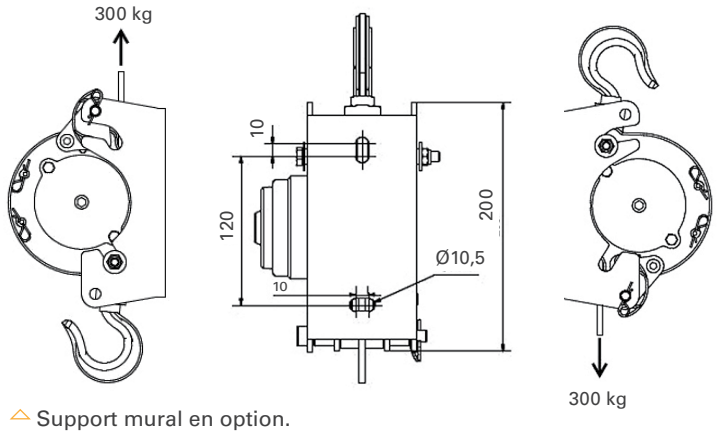

Support mural en option.

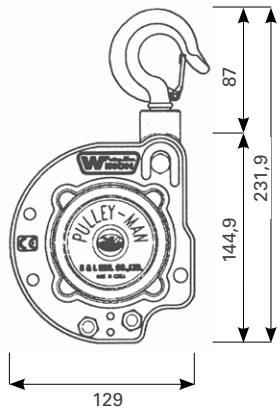

Pulley-Man

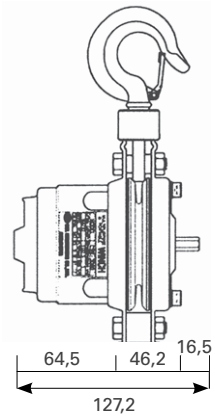

Applications

Levage de charges diverses (matériels...) sur un chantier.

Levage de charge au-dessus d'un puits.

Manutention de charges lourdes.

Remorquage d'un véhicule.

Travaux légers : maintenance, entretien, réparation, pose, installations, bricolage, quad, agriculture, secourisme...

Caractéristiques techniques

Références	Pulley-Man
Force kg	**300**
Capacité de halage d'une charge sur roues kg (avec pente 6° / 12° / 16° / 27° / 35°)	1500 / 975 / 825 / 585 / 450
Câble Ø mm	4,76
Poids (avec 12 m de câble et crochet) kg	7,5

Vidéo disponible sur notre chaîne YOUTUBE.

PALANS MANUELS À CHAÎNE

428

Force de 250 kg à 10 t.
Palans manuels à chaîne, hauteur de levée 3 ou 5 m en standard.

- Utilisation quotidienne
- Carters en acier.
  Noix de levage à aiguilles.
- Finition : peinture poudre pour une protection durable.
- Frein automatique à cliquets.
- Chaîne de levage haute résistance, finition galvanisée (norme EN 818-7).
- Chaîne de manœuvre finition galvanisée (norme EN 818-7).
- Crochets pivotants en acier et peint avec linguets de sécurité forgés (sauf modèle 250 kg, linguet en tôle).

Options ▷ Bac à chaîne (contenance 12 m).

Encombrements

Nous consulter.

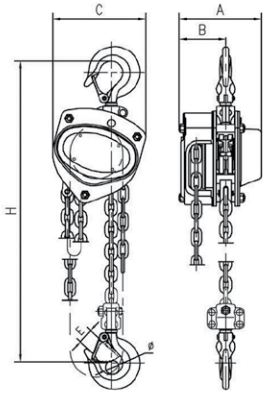

Caractéristiques techniques

Références	428						
Force kg	**250**	**500**	**1 000**	**2 000**	**3 000**	**5 000**	**10 000**
Effort sur chaîne de manœuvre kg	19	21	29	36	41	40	54
Nbre de brins	1	1	1	1	1	2	3
Poids kg (avec 3 m / avec 5 m de chaîne)	6,4/8,8	8,9/11,7	12/15,4	19,5/23,9	29,4/35,4	36,3/44,9	64,1/79,7

CHARIOTS PORTE-PALANS

455

Force de 500 kg à 5 t.
Chariots porte-palans à direction par poussée, tous types de profilés (IPE, IPN, HEA, HEB).

- Utilisation quotidienne.
- Galets en fer forgé à aiguilles.
- Ecartement des flasques réglable.
- Anti-chutes aux extrémités des flasques pour en éviter la chute en cas de casse.
- Butées anti-renversement du chariot.

Encombrements

Nous consulter.

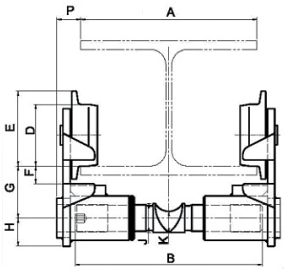

Caractéristiques techniques

Références	455				
Force kg	**500**	**1 000**	**2 000**	**3 000**	**5 000**
A mm (réglage mini.-maxi. 1)	46-160	50-160	64-180	74-180	82-180
A mm (réglage mini.-maxi. 2)	161-280	161-280	181-300	181-300	181-300
Poids kg (réglage mini.-maxi. 1)	6	9,4	19	31,5	55
Poids kg (réglage mini.-maxi. 2)	6,4	10,7	21	34	58

PALANS ÉLECTRIQUES TRIPHASÉS À CHAÎNE

474 / 477 / 478

Force de 63 kg à 10 t.
Palans électriques triphasés à chaîne bi-vitesse (réf. 474), hauteur de levée 3 m en standard. Autres modèles avec variation de vitesse en levage (réf. 477) ou avec chaîne et crochet inox (réf. 478) : nous consulter.

- Utilisation quotidienne.
- Alimentation triphasée :
  - 400 V - 50 Hz, 415 V – 50 Hz ou 460 V – 60 Hz (réf. 474),
  - 380 à 480 V – 50 ou 60 Hz (réf. 477).
- Existe en 3 versions : palan fixe suspendu par bretelle, accroché à un chariot monorail à direction manuelle par poussée ou à un chariot monorail à direction électrique à vitesse variable.
- Finition : peinture poudre epoxy 70 µ.
- Moteur de levage et de direction IP55.
- Chaîne de levage galvanisée.
- Bac à chaîne, limiteur de couple inclus.
- Fin de course électrique haut et bas pour une sécurité accrue.
- Commande très basse tension 48 V assurant la protection des utilisateurs contre les risques électriques.
- Boîte de commande selon modèles 2 ou 4 boutons + Arrêt d'urgence, non débrochable (câble de commande de 2,5 m).
- Autres modèles avec chaîne et crochet inox (réf. 478) : nous consulter.

Options
- Mètre suppl. chaîne.
- Mètre suppl. câble de commande.
- Emetteur/récepteur de commande radio.
- Service extérieur.

Points forts

Bretelle de suspension pour faciliter l'installation (réf. 474).

- Régulateur de choc sur la charge (réf. 477).
- Large gamme de vitesse de levage disponible.

Applications

Desserte de machines-outils.

Aménagements de postes de travail.

Implantations multiples possibles : poutre roulante, potence…

474 / 477 / 478

Encombrements

Nous consulter.

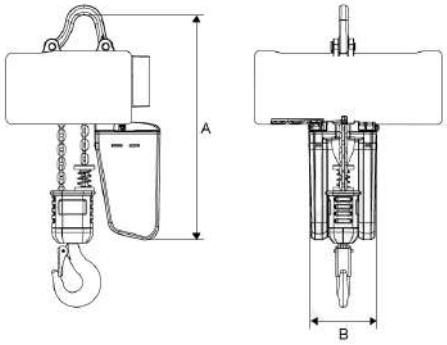

△ **V1 :** Fixe suspendu par bretelle.

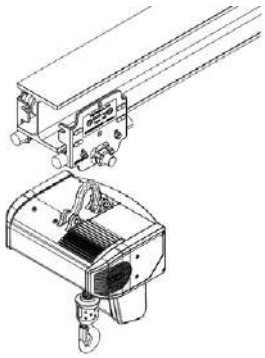

△ **V2 :** Chariot monorail à direction manuelle par poussée.

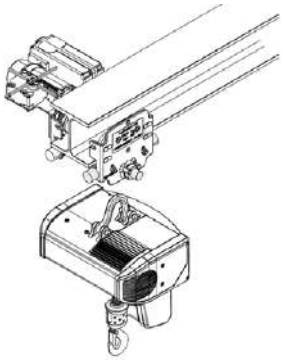

△ **V3 :** Chariot monorail à direction électrique à vitesse variable.

Caractéristiques techniques

Références	474 – Modèle bi-vitesse												
Force kg	**63**	**63**	**63**	**125**	**125**	**125**	**160**	**160**	**160**	**250**	**250**	**250**	**250**
FEM	3m	3m	3m	3m	3m	2m	3m	3m	1Am	2m	1Am	3m	3m
Vitesse de levage m/min	8/2	12/3	16/4	8/2	12/3	16/4	8/2	12/3	16/4	8/2	12/3	4/1	8/2
Nb de brins	1	1	1	1	1	1	1	1	1	1	1	1	1

Références	474 – Modèle bi-vitesse										
Force kg	**320**	**500**	**500**	**500**	**500**	**500**	**630**	**630**	**1 000**	**1 000**	**1 000**
FEM	2m	2m	2m	2m	3m	2m	2m	1Am	2m	2m	2m
Vitesse de levage m/min	8/2	4/1	4/1	8/2	8/2	16/4	4/1	16/4	4/1	4/1	8/2
Nb de brins	1	2	1	1	1	1	2	1	2	1	1

* Pour toutes options sur ce palan, nous consulter.

Références	474 – Modèle bi-vitesse												
Force kg	**1 250**	**1 250**	**1 250**	**1 600**	**2 000**	**2 500**	**3 200**	**3 200**	**4 000**	**5 000**	**6 300**	**7 500**	**10 000**
FEM	1Am	1Am	2m	2m	2m	1Am	Nous consulter						
Vitesse de levage m/min	4/1	8/2	4/1	4/1	4/1	4/1							
Nb de brins	1	1	2	2	2	2							

FICHE TECHNIQUE COMPLÈTE SUR huchez.com

POTENCES ET PORTIQUES

Le support de la potence (murale ou sur colonne) doit être suffisamment résistant pour supporter les efforts.
La vérification de la tenue du support destiné à recevoir la potence, en fonction des réactions horizontales et verticales majorées des coefficients en vigueur, est de la responsabilité de l'utilisateur.

Matériels livrés avec déclaration CE ou déclaration quasi-machine et notice d'utilisation.

Levage.

Capacité maxi.

Angle de rotation.

INT EXT INT EXT

Utilisation en intérieur, en extérieur, en intérieur/extérieur.

Poids, encombrements, mise en place et installation des potences : nous consulter.

POTENCES À TIRANT SUPÉRIEUR TYPE RAIL CREUX

900 / 901

Réf. 900
Version murale

Réf. 901
Version sur colonne

Force de 50 à 2000 kg.
Version murale (réf. 900) ou sur colonne (réf. 901, hauteur sous fer 2,5 m en standard).

- Flèche en rail creux facilitant le déplacement de la charge.
- Rotation 180° (contre un mur, réf. 900) ou 270° (réf. 901).
- Rail équipé d'un chariot porte-palan.
- Peinture : 2 couches d'apprêt et 1 couche de finition (jaune RAL 1028).
- Autres Portées (réf. 900) et hauteurs sous fer (réf. 901) : nous consulter.

Options
- Palan manuel ou électrique (vitesse de levage maxi. 16 m/min).
- Equerre de fixation à boulonner (réf. 900).
- Kit de fixation sur poteau par ceinturage ou crapautage (réf. 900).
- Gabarit et tiges d'ancrage (réf. 901).
- Chevilles chimiques et semelle de répartition (réf. 901).
- Autres options, cf. p. 90-91.

Applications

- Ateliers, garages, services techniques, laboratoires...

Caractéristiques techniques

Références	900 - version murale / 901 - version sur colonne																			
Force kg	**50**	**50**	**50**	**50**	**50**	**50**	**50**	**80**	**80**	**80**	**80**	**80**	**80**	**80**	**150**	**150**	**150**	**150**	**150**	**150**	**150**
Portée maxi. m	2	3	4	5	6	7	8	2	3	4	5	6	7	8	2	3	4	5	6	7	8
Hauteur sous fer m	- / 2,5																				

Références	900 - version murale / 901 - version sur colonne													
Force kg	**250**	**250**	**250**	**250**	**250**	**250**	**250**	**500**	**500**	**500**	**500**	**500**	**500**	**500**
Portée maxi. m	2	3	4	5	6	7	8	2	3	4	5	6	7	8
Hauteur sous fer m	- / 2,5													

Références	900 - version murale / 901 - version sur colonne												
Force kg	**1 000**	**1 000**	**1 000**	**1 000**	**1 000**	**1 000**	**1 600**	**1 600**	**1 600**	**1 600**	**2 000**	**2 000**	**2 000**
Portée maxi. m	2	3	4	5	6	7	2	3	4	5	2	3	4
Hauteur sous fer m	- / 2,5												

FICHE TECHNIQUE COMPLÈTE SUR huchez.com

POTENCES À TIRANT SUPÉRIEUR TYPE RAIL CREUX ALU

900A / 901A

Force de 63 à 2000 kg.
Version murale (réf. 900A) ou sur colonne (réf. 901A, hauteur sous fer 2,5 m en standard).

- Flèche en rail creux aluminium facilitant le déplacement de la charge et la rotation de la potence.
- Rotation 180° (contre un mur, réf. 900A) ou 270° (réf. 901A).
- Rail équipé d'un chariot porte-palan et d'une ligne alimentation.
- Peinture (hors rail alu) : 2 couches d'apprêt et 1 couche de finition (jaune RAL 1028).
- Autres portées (réf. 900A) et hauteurs sous fer (réf. 901A) : nous consulter.

Options
- Palan manuel ou électrique (vitesse de levage maxi. 16 m/min).
- Equerre de fixation à boulonner (réf. 900A).
- Kit de fixation sur poteau par ceinturage ou crapautage (réf. 900A).
- Gabarit et tiges d'ancrage (réf. 901A).
- Chevilles chimiques et semelle de répartition (réf. 901A).
- Autres options, cf. p. 90-91.

Réf. 900A
Version murale

Réf. 901A
Version sur colonne

Applications

- Ateliers, garages, services techniques, laboratoires, ambiances propres...

Caractéristiques techniques

Références	900A - version murale / 901A - version sur colonne																				
Force kg	**63**	**63**	**63**	**63**	**63**	**63**	**63**	**80**	**80**	**80**	**80**	**80**	**80**	**80**	**160**	**160**	**160**	**160**	**160**	**160**	**160**
Portée maxi. m	2	3	4	5	6	7	8	2	3	4	5	6	7	8	2	3	4	5	6	7	8
Hauteur sous fer m	- / 2,5																				

Références	900A - version murale / 901A - version sur colonne													
Force kg	**250**	**250**	**250**	**250**	**250**	**250**	**250**	**500**	**500**	**500**	**500**	**500**	**500**	**500**
Portée maxi. m	2	3	4	5	6	7	8	2	3	4	5	6	7	8
Hauteur sous fer m	- / 2,5													

Références	900A - version murale / 901A - version sur colonne												
Force kg	**1 000**	**1 000**	**1 000**	**1 000**	**1 000**	**1 000**	**1 600**	**1 600**	**1 600**	**1 600**	**2 000**	**2 000**	**2 000**
Portée maxi. m	2	3	4	5	6	7	2	3	4	5	2	3	4
Hauteur sous fer m	- / 2,5												

902 / 903

Réf. 902
Version murale

Réf. 903
Version sur colonne

Force de 150 à 2000 kg.
Version murale (réf. 902) ou sur colonne (réf. 903, hauteur sous fer : 3 ou 4 m en standard).

- Flèche en fer IPE équipée de butées d'extrémités.
- Rotation 180° (contre un mur, réf. 902) ou 270° (réf. 903).
- Peinture : 2 couches d'apprêt et 1 couche de finition (jaune RAL 1028).
- Autres portées (réf. 902) et hauteurs sous fer (réf. 903) : nous consulter.

Options
- Chariot porte-palan.
- Palan manuel ou électrique (vitesse de levage maxi. 16 m/min).
- Equerre de fixation à boulonner (réf. 902).
- Kit de fixation sur poteau par ceinturage ou crapautage (réf. 902).
- Gabarit et tiges d'ancrage (réf. 903).
- Chevilles chimiques et semelle de répartition (réf. 903).
- Autres options, cf. p. 90-91.

Applications

- Ateliers, garages, services techniques...

Caractéristiques techniques

Références	902 - version murale / 903 - version sur colonne									
Force kg	**150**	**150**	**150**	**150**	**150**	**250**	**250**	**250**	**250**	**250**
Portée maxi. m	2	3	4	5	6	2	3	4	5	6
Hauteur sous fer m	- / 3 ou 4									

Références	902 - version murale / 903 - version sur colonne												
Force kg	**500**	**500**	**500**	**500**	**500**	**1 000**	**1 000**	**1 000**	**1 000**	**1 600**	**1 600**	**2 000**	**2 000**
Portée maxi. m	2	3	4	5	6	2	3	4	5	2	3	2	3
Hauteur sous fer m	- / 3 ou 4												

FICHE TECHNIQUE COMPLÈTE SUR huchez.com

904 / 905

Force de 150 à 2000 kg.
Version murale (réf. 904) ou sur colonne
(réf. 905, hauteur sous fer : 3, 4 ou 5 m en standard).

- Flèche en fer IPE équipée de butées d'extrémités.
- Rotation 180° (contre un mur, réf. 904) ou 270° (réf. 905).
- Peinture : 2 couches d'apprêt et 1 couche de finition (jaune RAL 1028).
- Autres portées (réf. 904) et hauteurs sous fer (réf. 905) : nous consulter.

Options
- Chariot porte-palan.
- Palan manuel ou électrique (vitesse de levage maxi. 16 m/min.).
- Equerre de fixation à boulonner (réf. 904).
- Kit de fixation sur poteau par ceinturage ou crapautage (réf. 904).
- Gabarit et tiges d'ancrage (réf. 905).
- Chevilles chimiques et semelle de répartition (réf. 905).
- Autres options, cf. p. 90-91.

Réf. 904
Version murale

Réf. 905
Version sur colonne

Applications

- Ateliers, garages, services techniques...

Caractéristiques techniques

Références	904 - version murale / 905 - version sur colonne																	
Force kg	**150**	**150**	**150**	**150**	**150**	**150**	**250**	**250**	**250**	**250**	**250**	**250**	**500**	**500**	**500**	**500**	**500**	**500**
Portée maxi. m	2	3	4	5	6	7	2	3	4	5	6	7	2	3	4	5	6	7
Hauteur sous fer m	- / 3, 4 ou 5																	

Références	904 - version murale / 905 - version sur colonne															
Force kg	**1 000**	**1 000**	**1 000**	**1 000**	**1 000**	**1 000**	**1 600**	**1 600**	**1 600**	**1 600**	**1 600**	**2 000**	**2 000**	**2 000**	**2 000**	**2 000**
Portée maxi. m	2	3	4	5	6	7	2	3	4	5	6	2	3	4	5	6
Hauteur sous fer m	- / 3, 4 ou 5															

907

Force de 250 à 3200 kg.
Potences sur colonne à révolution totale (réf. 907, hauteur sous fer : 3, 4 ou 5 m en standard).

- Flèche en fer (IPE ou IPN) à hauteur perdue réduite équipée de butées d'extrémités, pivotant autour d'une colonne cylindrique.
- Rotation 360°.
- Peinture : 2 couches d'apprêt et 1 couche de finition (jaune RAL 1028).
- Autres forces, portées et hauteurs sous fer : nous consulter.

Options
- Chariot porte-palan.
- Palan manuel ou électrique (vitesse de levage maxi. 16 m/min.).
- Gabarit et tiges d'ancrage (réf. 905).
- Chevilles chimiques et semelle de répartition.
- Butées de rotation.
- Ralentisseur de rotation.
- Motorisation de la rotation.
- Autres options, cf. p. 90-91.

Points forts

- Potence entièrement motorisable (levage, translation, rotation).

Applications

- Ateliers, garages, services techniques…

Caractéristiques techniques

Références	907														
Force kg	**250**	**250**	**250**	**250**	**250**	**500**	**500**	**500**	**500**	**500**	**1 000**	**1 000**	**1 000**	**1 000**	**1 000**
Portée maxi. m	2	3	4	5	6	2	3	4	5	6	2	3	4	5	6
Hauteur sous fer m	3, 4 ou 5														

Références	907														
Force kg	**1 600**	**1 600**	**1 600**	**1 600**	**1 600**	**2 000**	**2 000**	**2 000**	**2 000**	**2 000**	**3 200**	**3 200**	**3 200**	**3 200**	**3 200**
Portée maxi. m	2	3	4	5	6	2	3	4	5	6	2	3	4	5	6
Hauteur sous fer m	3, 4 ou 5														

FICHE TECHNIQUE COMPLÈTE SUR huchez.com

POTENCES LÉGÈRES AVEC CHARIOT-CROCHET

912 / 913

Force 100 kg.
Version murale (réf. 913) ou sur colonne (réf. 912, hauteur sous fer 2 ou 3 m en standard).

- Flèche en rail creux pour faciliter le déplacement de la charge.
- Rotation 170° (réf. 913) ou 210° (réf. 912).
- Rail équipé d'un chariot galvanisé à crochet libre.
- Peinture : 2 couches d'apprêt et 1 couche de finition (jaune RAL 1028).

Options
- Ligne d'alimentation électrique.
- Equerre de fixation à boulonner (réf. 913).
- Treuil électrique TIRATUTTO (cf. p. 98).
- Autres options, cf. p. 90-91.

Réf. 912
Version sur colonne.
Treuil Tiratutto en option.

Applications

- Desserte de postes de travail

Levage de sacs.

Levage de charges diverses.

Caractéristiques techniques

Références	912 - version sur colonne	913 - version murale
Force kg	**100**	**100**
Portée m	3	3
Hauteur du fût m	3	-
Hauteur sous fer m	2 ou 3	-

910 / 909

Réf. 910
Version sur colonne.

Force de 50 à 250 kg.
Version murale (réf. 909) ou sur colonne (réf. 910, hauteur sous œil 3 m en standard). Autres portées et hauteurs sous oeil : nous consulter.

- Construction mécanosoudée robuste.
- Flèche composée de deux bras articulés facilement manoeuvrables. Construction mécano-soudée très robuste.
- Version murale (réf. 909) : rotation 180° sur le premier bras, 360° sur le second bras (limité à un tour).
- Version sur colonne (réf. 910) : rotation 360° sur le premier bras, 360° sur le second bras (limité à un tour).
- Peinture : 2 couches d'apprêt et 1 couche de finition (jaune RAL 1028).
- Autres dimensions : nous consulter.

Options
- Ligne d'alimentation électrique complète avec sectionneur inclus.
- Equerre de fixation à boulonner (réf. 909).
- Autres options, cf. p. 90-91.

Applications

Desserte de tous points sur un rayon donné.

Aménagement de poste de travail en atelier.

Aménagement de poste de travail dans l'atelier d'un carrossier industriel.

Caractéristiques techniques

Références	910 - version sur colonne				909 - version murale			
Force kg	**50**	**80**	**125**	**250**	**50**	**80**	**125**	**250**
Portée m	5	4	3	2	5	4	3	2
Hauteur sous oeil m	3	3	3	3	-	-	-	-

FICHE TECHNIQUE COMPLÈTE SUR huchez.com

POTENCES LÉGÈRES GALVANISÉES
917

Force de 150 à 500 kg.
Potences légères galvanisées pour stations d'épuration…

- Colonne et flèche en tôle d'acier pliée, embase en tube d'acier.
- Rotation 360°.
- Finition galvanisée.
- Fixation au sol ou en applique grâce à une embase spécifique (option).

Options
- Embase murale.
- Kit anti-rotation.
- Treuil manuel (631.AFL p.24, MANIBOX GR p.20, TIREX p. 18, PULLEY-MAN p.76) ou électrique (MOTORBOX BT p.28) : potence équipée d'un treuil, nous consulter.

Réf. 917
500 kg

Points forts

- Rotation de la potence par levier relevable.
- Réglage de la portée grâce aux perçages sur le bras.

Embase murale pour installation en applique (option).

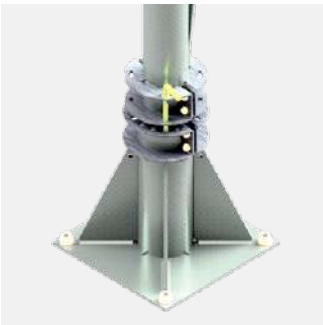

Kit anti-rotation pour bloquer la potence (option).

Caractéristiques techniques

Références	917		
Force kg	**150**	**300**	**500**
Hauteur hors tout m	2,3	2,5	2,5
Portée maxi. m	0,8	1	1
E mm	200	350	350
F mm	250	400	400
ØG mm	16	18	18
Poids kg (potence/embase)	22/7	55/30	77/30

Applications

- Stations d'épuration.
- Bassins de rétention d'eau.

Levage de charge (réf. 150 kg).

Potence avec treuil manuel TIREX.

Potence avec treuil manuel MANIBOX et embase murale.

Station de traitement d'eau.

EQUIPEMENTS ET OPTIONS

Chariot de translation
pour treuil TRBoxter ou INDUSTRIA (cf. p. 50-51).

Semelle de répartition
Doit être utilisée uniquement lorsque la mise en place d'un massif béton avec tiges d'ancrage est impossible.

Ligne d'alimentation pour palans électriques

Palan manuel ou électrique
Cf. p. 76-80.

Chariot porte-palans
Cf. p. 78.

Anneau d'amarrage palan
Permet de fixer le crochet de levage du palan sur le fût.

Butée de rotation réglable pour potence murale
Permet de limiter l'angle de rotation.

Butée de rotation
À souder au montage pour limiter l'angle de rotation.

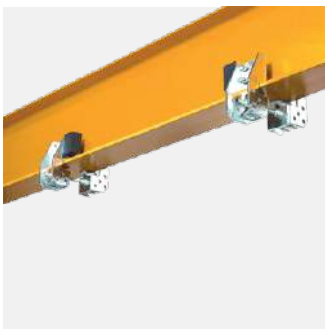

Butoir de palan réglable
Permet de limiter le déplacement du palan sur un fer.

Gabarit et tiges d'ancrage
Permettent de fixer une potence sur colonne. Le gabarit permet une bonne disposition des tiges servant à la fixation de la potence.

Kitfix type A
Ce kit de fixation spécial facilite la fixation des potences murales sur des poteaux type HEA et HEB par ceinturage.

Kitfix type B
Ce kit de fixation spécial facilite la fixation des potences murales sur des poteaux béton ou acier par ceinturage.

Kitfix type C
Ce kit de fixation spécial facilite la fixation des potences murales sur des poteaux type HEA et HEB par crapautage.

FICHE TECHNIQUE COMPLÈTE SUR huchez.com

EQUIPEMENTS ET OPTIONS

Verrouillage 1 position inox

Permet de verrouiller la flèche de la potence dans une position déterminée.

Verrouillage multipositions inox

Permet de verrouiller la flèche de la potence dans plusieurs positions déterminées.

Interrupteur cadenassable

Autres options possibles sur demande :

- Galvanisation à chaud,
- Autres peintures que standard,
- Note de calcul,
- ...

N'hésitez pas à consulter nos commerciaux !

Applications

Levage de charges sur un quai.

Aménagement de postes de travail en atelier.

Manipulation de charges diverses.

Manipulation de charges dans une piscine.

Levage de matériels.

Levage de charges dans un port.

Potence motorisée.

Potence installée à 2200 m d'altitude.

Manipulation d'équipements de vantellerie (grilles...).

Aménagement de postes de travail en atelier.

Levage de charges (filets de pêche, moteurs...) depuis un ponton.

Levage de matériels lors des opérations de maintenance.

919

Force de 500 kg à 5 t.
Portiques d'ateliers en acier déplaçables en charge, par poussée uniquement, sur sol lisse et propre.

- Montants en tubes carrés et fer de roulement en profil IPE.
- Construction mécano-soudée très robuste.
- Assemblage par boulonnerie galvanisée.
- Rotation 360°.
- Portique équipé de 4 roulettes pivotantes en polyamide blanc ou à bandage polyuréthane selon modèles.
- Finition polyuréthane (jaune RAL 1028).
- Autres portées : nous consulter.

Options
- Chariot porte-palan.
- Palan manuel ou électrique (vitesse de levage maxi. 16 m/min).
- Roulettes non pivotantes ou à blocage.
- Ligne d'alimentation électrique.
- Interrupteur cadenassable.
- Finition galvanisée.
- Service extérieur.

Applications

Tous travaux dans un atelier de maintenance, automobiles, poids lourds.

Levage de charges dans un lycée professionnel.

Points forts

- Démontable en 3 éléments.
- Facile à mettre en œuvre.

Caractéristiques techniques

Références	919																	
Force kg	**500**	**500**	**500**	**1 000**	**1 000**	**1 000**	**1 600**	**1 600**	**1 600**	**2 000**	**2 000**	**2 000**	**3 200**	**3 200**	**3 200**	**5 000**	**5 000**	**5 000**
Portée m	3	4	5	3	4	5	3	4	5	3	4	5	3	4	5	3	4	5
Hauteur sous fer m	3 / 3,5 /4 / 4,5 / 5																	

FICHE TECHNIQUE COMPLÈTE SUR huchez.com

PORTIQUES D'ATELIER EN ALU
918

Force de 250 kg à 2 t.
Portiques d'ateliers en aluminium déplaçables en charge, par poussée uniquement, sur sol lisse et propre.

- Poutre de roulement en profil creux et pieds pliables aluminium.
- Construction légère.
- Assemblage par boulonnerie galvanisée.
- Rotation 360°.
- Portique équipé d'un chariot porte-palan et de roues pivotantes en polyamide blanc dont 2 roues à blocage.
- Autres portées : nous consulter.

Options
- Palan manuel ou électrique (vitesse de levage maxi. 8 m/min, sur chariot manuel uniquement).
- Roulettes avec dispositif de blocage supplémentaires.
- Ligne d'alimentation électrique.

Points forts

- Facile à mettre en œuvre.
- Transports et déplacement aisés.

Poignées de préhension pour régler la hauteur (pas de 200 mm) et la largeur.

Pieds pliables. Portique démontable en 3 éléments.

Applications

- Entretien d'équipements techniques dans le secteur du traitement des eaux usées…
- Tous travaux dans un atelier de maintenance, automobiles, poids lourds.
- Mise en place d'un point de levage.

Levage de charges.

Caractéristiques techniques

Références	918																					
Force kg	**250**	**250**	**250**	**250**	**250**	**500**	**500**	**500**	**500**	**500**	**1 000**	**1 000**	**1 000**	**1 000**	**1 000**	**1 600**	**1 600**	**1 600**	**1 600**	**2 000**	**2 000**	**2 000**
Portée m	2	3	4	5	6	2	3	4	5	6	2	3	4	5	6	2	3	4	5	2	3	4
Portée utile	0,8	1,8	2,8	3,8	4,8	0,8	1,8	2,8	3,8	4,8	0,8	1,8	2,8	3,8	4,8	0,8	1,8	2,8	3,8	0,8	1,8	2,8
Haut. sous fer réglable m	de 1,55 à 2,15 m / de 2,15 à 3,2 m / de 3 à 4 m																					

914

Force de 1 à 6,3 t.
Portiques d'ateliers en acier motorisés déplaçables en charge sur sol lisse et propre.

- Montants en tubes carrés et fer de roulement en profil IPE.
- Construction mécanosoudée robuste.
- Assemblage par boulonnerie galvanisée.
- Rotation 360°.
- Portique équipé de 2 roues motrices fixes non pivotantes et 2 roues pivotantes à bandage polyuréthane.
- Vitesse de direction maximale 10 m/min.
- Hauteur sous fer de 3 à 6 m et portée de 3 à 10 m en standard. Autres portées et hauteurs sous fer : nous consulter.
- Finition polyuréthane (jaune RAL 1028).

Options
- Chariot porte-palan motorisé avec variateur
- Palan électrique (vitesse de levage maxi. 16 m/min).
- Enrouleur d'alimentation.
- Radiocommande.
- Batteries.
- Service extérieur.

Points forts

4 détecteurs d'obstacles pour une sécurité maximale.

Les batteries rendent ce portique complètement indépendant (option).

La boîte à boutons très basse tension 48 V mobile regroupe tous les mouvements ainsi que l'inversion de marche des moteurs.

Applications

Déplacement d'une charge d'un atelier à l'autre.

Caractéristiques techniques

Références	914					
Force kg	**1 000**	**1 600**	**2 000**	**3 200**	**5 000**	**6 300**
Portée m	3/4/5/6/7/8/9/10					
Hauteur sous fer m	3/4/5/6					

FICHE TECHNIQUE COMPLÈTE SUR huchez.com

LEVAGE DE PERSONNEL

Matériel approuvé par l'APAVE et apportant toutes les sécurités nécessaires au levage de personnes. Conforme à la Directive Machines 2006/42/CE.

Matériels livrés avec déclaration CE et notice d'utilisation.

Levage.

Niveau de sollicitation.

Capacité maxi.

Utilisation en intérieur/extérieur.

SECURITREUIL

Force 125 kg
Appareil conçu pour descendre le personnel en toute sécurité jusqu'à 70 m lors des visites d'entretien de silos, piles de pont…
Fonctionnement assuré obligatoirement par 2 personnes.

- Utilisation modérée.
- Structure rigide en acier mécano-soudé.
- Siège en tube acier mécano-soudé avec arceau de protection, assise anatomique, ceinture de sécurité et repose pieds escamotable.
- Moteur asynchrone.
- Frein à manque de courant.
- Alimentation triphasée 400V-50Hz (3 Ph-230V sur demande).
- Fins de course (haut, bas et hors course), limiteur de charge et câbles (acier galvanisé antigiratoire haute résistance) inclus.
- Commande très basse tension assurant la protection de l'utilisateur contre les risques électriques.
- Boîte de commande :
  - 2 boutons (Montée-Descente) non débrochable (câble de commande de 2 m) pour l'opérateur surveillant l'appareil.
  - 3 boutons (Montée-Descente-Arrêt d'urgence) non débrochable (câble de commande de 25 m) à enrouleur (réf. SCT25E CE) ou à radiocommande (réf. SCT25RC CE, SCT50RC CE et SCT70RC CE) pour l'opérateur assis sur le siège.

Encombrements

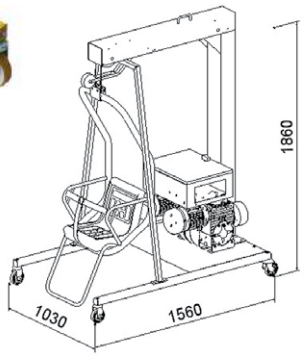

Cotes en mm. Poids : 330 kg

Passage du siège :

- Carré : 600 mm larg. mini.
- Arrondi : Ø 800 mm mini. (700 mm avec autre siège, nous consulter)

Points forts

- Fin de course bas. Frein à manque de courant (en cas de panne de courant, le treuil s'immobilise automatiquement, freins serrés).
- Fin de course haut et hors course.
- Vérins d'horizontalité avec niveau à bulle. 4 roulettes dont 2 pivotantes à blocage facilitant le déplacement et l'immobilisation de l'appareil.

Deux câbles indépendants disposant d'une charge de rupture de 1600 kg chacun (coefficient de sécurité égal à 10).

Deux treuils indépendants : l'un assure la fonction levage, l'autre la fonction pare-chute. Les deux treuils sont synchronisés.

Boîte de commande de l'opérateur à radiocommande (réf. SCT25RC, SCT50RC et SCT70RC).

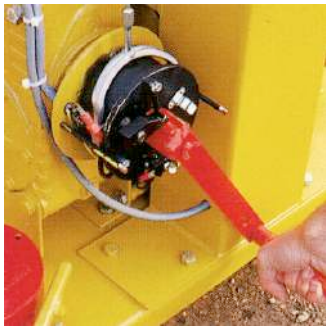

Manivelle de dépannage et déblocage du frein.

Caractéristiques techniques

Références	SCT25E CE	SCT25RC CE	SCT50RC CE	SCT70RC CE
Charge kg	**125**	**125**	**125**	**125**
Hauteur de travail m	25	25	50	70
Vitesse m/min	9	9	9	9
Moteur kW	0,75	0,75	0,75	0,75
Alimentation	3 Ph - 400 V	3 Ph - 400 V	3 Ph - 400 V	3 Ph - 400 V
Poids kg	330	330	330	330

FICHE TECHNIQUE COMPLÈTE SUR huchez.com

LEVAGE DE CHANTIER

Matériels livrés avec déclaration CE ou déclaration quasi-machine et notice d'utilisation.

Levage.

Halage.

Capacité maxi.

Niveau de sollicitation.

INT EXT INT EXT

Utilisation en intérieur, en extérieur, en intérieur/extérieur.

Produit disponible sur le configurateur ARCHIMEDE.

TREUIL ÉLECTRIQUE PORTABLE

MINIFOR

Force 300 et 500 kg.
Treuil électrique portable à câble passant destinés aux professionnels du bâtiment, de l'industrie….

- Utilisation quotidienne.
- Protection IP55.
- Alimentation monophasée 230 V – 50 Hz ou triphasée 400 V – 50 Hz selon modèles. Câble alimentation de 0,50 m avec prise mâle/femelle.
- Fins de course (haut et bas) inclus
- Commande très basse tension 48 V assurant la protection de l'utilisateur contre les risques électriques.
- Boîte de commande 3 boutons (Montée-Descente-Arrêt d'urgence) non débrochable (câble de commande de 2,5 m).

Options
- Câble (m/l ou kit) et crochet (cf. p. 110-115).
- Kit de mouflage.
- Radiocommande.
- Coffret métallique de transport…

Encombrements

Nous consulter.

Points forts

- Longueur de câble illimitée.

Applications

- Professionnels du bâtiment, de l'énergie, du transport, des ascenseurs, de l'industrie, des télécommunications…
- Utilisations fréquentes sur grandes hauteurs.

Caractéristiques techniques

Références	TR 30 M	TR 30 S	TR 30 ST	TR 50 M	TR 50 T
Force couche supérieure kg	**300**	**300**	**300**	**500**	**500**
Câble Ø mm	6,5	6,5	6,5	6,5	6,5
Vitesse m/min	5	13	13	7	7
Moteur kW	0,37	1,1	1,1	1,1	1,1
Alimentation	1 Ph-230 V	1 Ph-230 V	3 Ph-400 V	1 Ph-230 V	3 Ph-400 V
Poids (sans câble) kg	20	32	32	32	32

TREUIL ÉLECTRIQUE D'APPOINT

TIRATUTTO

Force 100 et 200 kg.
Treuil électrique d'appoint multi-usages.

- Utilisation occasionnelle.
- Alimentation monophasée 230 V-50 Hz.
- Pattes de fixation pour tube carré de 45 mm, câble et crochet inclus.
- Commande directe réservée aux utilisations à l'abri des intempéries.
- Boîte de commande 2 boutons (câble de commande de 1,20 m).

Options
- Rail de 6 m.
- Moufle pour doublement de la charge.
- Potence fixe (720 ou 1250 mm).

Encombrements

Nous consulter.

Points forts

- Léger et polyvalent.

Caractéristiques techniques

Références	TIRATUTTO 10	TIRATUTTO 200
Force kg	**100**	**200**
Hauteur de levage m	11	18
Câble antigiratoire Ø mm	3	4
Vitesse m/min	10	10
Moteur kW	0,45	0,75
Alimentation	1 Ph-230 V	1 Ph-230 V
Poids kg	11	16

FICHE TECHNIQUE COMPLÈTE SUR huchez.com

MINI TREUIL ÉLECTRIQUE

PALANBOX

Force de 80 à 230 kg.
Mini treuil électrique portable répondant aux besoins des artisans et autres professionnels du bâtiment.

Mise en conformité CE par HUCHEZ.

- Utilisation modérée.
- Protection IP20.
- Alimentation monophasée 230 V-50 Hz. Câble d'alimentation de 5 m avec prise industrielle.
- Fin de course haut, câble et crochet contrepoids avec linguet de sécurité inclus.
- Sécurité basse par palpeur pour éviter un enroulement à l'envers du câble entièrement déroulé.
- Commande directe réservée aux utilisations à l'abri des intempéries.
- Boîte de commande 3 boutons (Montée-Descente-Arrêt d'urgence) débrochable (câble de commande de 10 m).

Options
- Potence pivotante de portée 0,90 m.
- Rallonge de télécommande 10 m.

Caractéristiques techniques

Références	PALANBOX 80	PALANBOX 160	PALANBOX 230
Force kg	**80**	**160**	**230**
Hauteur de levage m	35	40	24
Câble Ø mm	3	4	5
Vitesse m/min	30	22	14
Moteur kW	0,8	1,2	1,2
Alimentation	1 Ph - 230 V	1 Ph - 230 V	1 Ph - 230 V
Poids (sans câble) kg	18	24	24

Encombrements

Nous consulter.

Points forts

- Léger et compact, ce treuil est facile à transporter.
- Simple à mettre en oeuvre grâce au crochet de suspension pour tube type échafaudage.

Applications

- Artisans, professionnels du bâtiment...

TREUIL ÉLECTRIQUE

HE APS 200

Encombrements

Modèles	HE APS 200
L x l x H mm	690 x 210 x 350

Applications

- Professionnels du bâtiment, tous corps d'état sur chantier.

Caractéristiques techniques

Références	HE APS 200
Force kg	**200**
Hauteur de levage maxi. m	25
Vitesse m/min	23
Moteur kW	0,75
Alimentation	1 Ph - 230 V
Portée m	0,7
Poids (sans câble) kg	37

Force 200 kg.
Treuil électrique destiné à être monté sur un étai renforcé (Bâtiment...).

- Utilisation modérée.
- Alimentation monophasée 230 V-50 Hz.
- Colliers de fixation, câble et crochet contrepoids avec linguet de sécurité inclus.
- Commande directe réservée aux utilisations à l'abri des intempéries.
- Commande très basse tension assurant la protection de l'utilisateur contre les risques électriques.
- Boîte de commande 3 boutons (Montée-Descente-Arrêt d'urgence) non débrochable :

- câble de commande de 0,80 ou 3 m sur les modèles à commande directe.
- câble de commande de 25 m sur les modèles à commande très basse tension.

Options
- Etai renforcé.
- Bourriquet.
- Kit gueuses...

CT4

Force de 250 à 1000 kg.
Tripodes télescopiques en aluminium prévues pour être équipées d'un treuil (manuel ou électrique), idéales pour intervenir sur les chantiers ou en travaux souterrains en l'absence de point d'ancrage supérieur.

- Montants en aluminium, réglables indépendamment (pas de 160 mm).
- Tête en fonderie d'aluminium équipée d'une poulie démontable.
- Pieds articulés avec deux positions pour s'adapter au type de terrain : pointe bêche (sol meuble) ou sabot plat (sol lisse et fragile).
- Platine de fixation du treuil sur mât double ainsi que trois sangles textiles indépendantes munies d'un mousqueton pour contrôler le bon écartement des pieds incluses.

Options
- Kit évolutif (sangles indépendantes, platine de fixation et poulie déportée).
- Treuil manuel à engrenages (MANIBOX GR500/1000, cf. p. 20) ou électriques (TRBoxter250/350/500, cf. p. 32).

Points forts

Platine de fixation pour faciliter l'installation du treuil.

- Peu encombrantes repliées, télescopiques et légères.
- Leur structure en aluminium leur confère solidité et haute résistance à la corrosion.

Poulie facilement démontable pour éviter le démontage des pieds lors du passage du câble avant chaque utilisation.

Encombrements

L = 2,78 m pour les modèles 500 kg (en 3 m de hauteur) et 1000 kg.

L = 3,78 m pour les modèles 500 kg (en 4 m de hauteur).

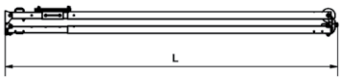

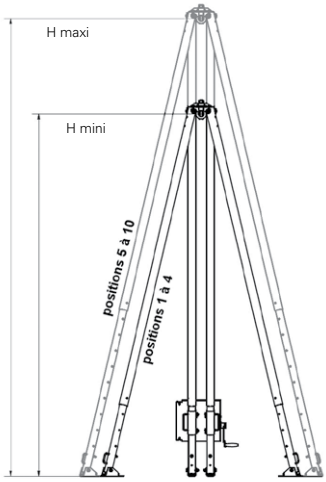

Applications

- Travaux de voirie, en réseaux souterrains…

Caractéristiques techniques

Références	CT4 500 3	CT4 500 4	CT4 500 3	CT4 500 4	CT4 1000	CT4 1000
Force kg	**250/350/500**	**250/350/500**	**500**	**500**	**1 000**	**1 000**
Hauteur de levage m	56/56/42	56/56/42	18	18	56	30
Hauteur sous tête (mini. - maxi.) m	2-3	3-4	2-3	3-4	2-3	2-3
Ø cercle requis pour positionner les pieds (pos. 1 à 4 - pos. 5 à 10) m	2,00-2,30	2,90-3,45	2,00-2,30	2,90-3,45	2,00-2,30	2,00-2,30
Poids (sans treuil avec platine) kg	100	113	100	113	100	100
Treuil en option	Electrique TRBoxter 250/350/500, 1Ph-230 V cf. p. 32-37	Electrique TRBoxter 250/350/500, 1Ph-230 V cf. p. 32-37	Manuel Manibox GR 500 cf. p. 20-21	Manuel Manibox GR 500 cf. p. 20-21	Electrique TRBoxter 500 mouflé, 1Ph-230 V cf. p. 32-37	Manuel Manibox GR 1000 cf. p. 20-21

FICHE TECHNIQUE COMPLÈTE SUR huchez.com

CT3

Force de 250 à 3000 kg.
Tripodes télescopiques en aluminium prévues pour être équipées d'un palan, idéales pour intervenir sur les chantiers ou en travaux souterrains en l'absence de point d'ancrage supérieur.

- Montants en aluminium, réglables indépendamment (pas de 100 mm sur le modèle 250 kg, 160 mm sur les modèles à partir de 500 kg).
- Tête en acier sur les 250 kg, en fonderie d'aluminium sur les 500 et 1000 kg.
- Pieds articulés avec deux (modèles à partir de 500 kg) ou trois positions (modèle 250 kg) pour s'adapter au type de terrain : pointe bêche (sol mou), sabot plat (sol dur) ou sabot cranté (sol glissant).
- Trois sangles textiles indépendantes munies d'un mousqueton pour contrôler le bon écartement des pieds (modèles à partir de 500 kg) incluses.

Options ▷ Palan manuel ou électrique à chaîne.

Réf. CT3 250 kg, position sabot plat (palan en option)

Encombrements

L = 2,30 m pour les modèles 500 kg (en 3 m de hauteur) et 1000 kg.

L = 3,30 m pour les modèles 500 kg (en 4 m de hauteur), 2000 kg et 3000 kg.

L = 1,56 m pour le modèle 250 kg.

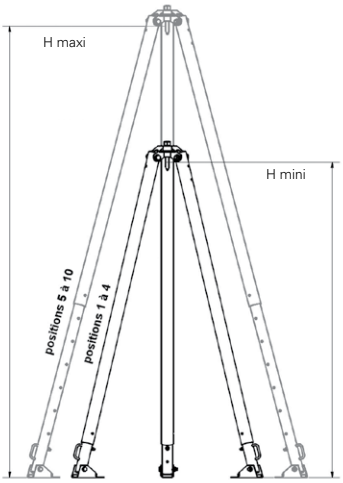

Points forts

- Peu encombrantes repliées, télescopiques et légères. Montants pourvus de poignées.
- Leur structure en aluminium leur confère solidité et haute résistance à la corrosion.

Position sabot plat (réf. CT3 500 kg).

Position sabot cranté / position pointe bêche.

Applications

- Travaux de voirie, en réseaux souterrains...

Divers points d'ancrage : fixation de poulies, crochet pour mouflage...

Caractéristiques techniques

Références	CT3					
Force kg	**250**	**500**	**500**	**1 000**	**2 000**	**3 000**
Hauteur sous tête (mini./maxi.) m	1,40 - 2	2 - 3	3 - 4	2 - 3	3 - 4	3 - 4
Ø cercle requis pour positionner les pieds (pos. 1 à 4 - pos. 5 à 10) m	de 1,30 à 1,60	2,00 - 2,30	2,90 - 3,45	2,00 - 2,30	2,90 - 3,45	2,90 - 3,45
Poids kg	25	45	55	45	120	120

GS250

Force 250 kg.
Grue électrique GS250 de faible encombrement avec une rotation de 360°, idéale pour les chantiers, les travaux de voirie, d'assainissement, en terrasse, en réseaux souterrains…

- Utilisation quotidienne.
- Construction mécanosoudée robuste.
- Alimentation monophasée 230 V-50 Hz ou triphasée 400 V-50 Hz selon modèles.
- Fins de course (haut sur la flèche et bas sur le treuil), câble et crochet inclus.
- Finition : protection peinture epoxy.
- Commande très basse tension assurant la protection de l'utilisateur contre les risques électriques.
- Boîte de commande 3 boutons (Montée-Descente-Arrêt d'urgence) non débrochable (câble de commande de 3 m).

Options ▷ Kit gueuses.

Points forts

Poignée-contrepoids pratique et confortable.

Multi-grue articulée. GS250 facilement déplaçable et démontable en 6 éléments.

Treuil électrique TRBoxter à variateur de vitesse (cf. p. 32-37) 1,1 kW spécifiquement adapté à cette grue.

Modèle GS250 sur remorque, facilement déplaçable sans démontage : nous consulter.

Applications

Travaux en terrasse, d'assainissement, de voirie, en réseaux souterrains…

Travaux publics.

Bâtiment.

Encombrements

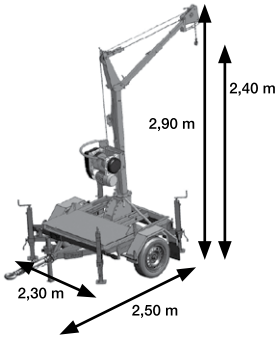

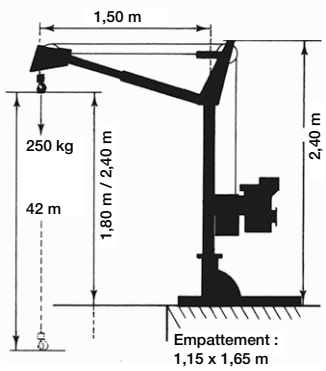

Caractéristiques techniques

Références	GS 250		GS 250 sur remorque	
Force kg	**250**	**250**	**250**	**250**
Portée (bord du châssis) m	1,3	1,3	1,15	1,15
Capacité tambour maxi. m	42	42	42	42
Vitesse m/min	2,3 à 23	2,3 à 23	2,3 à 23	2,3 à 23
Alimentation	1 Ph - 230 V	3 Ph - 400 V	1 Ph - 230 V	3 Ph - 400 V
Poids (sans lest pour GS250) kg	260	260	595	595

FICHE TECHNIQUE COMPLÈTE SUR huchez.com

CRICS ET VÉRINS

Matériels livrés avec déclaration CE
et notice d'utilisation.

Levage.

Capacité maxi.

Utilisation
en intérieur/extérieur.

Gamme inox.

Produit disponible sur
le configurateur ARCHIMEDE.

CRIC À LEVIER
732

Capacité de levage de 2 t.
Cric à levier multi-usages permettant de lever, tirer, pousser, écarter, tendre...

- Conception simple et robuste.
- Sécurité : une goupille protège des surcharges.

Options ▷ Kit de réparation.

Encombrements

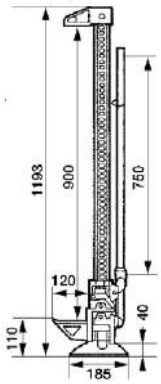

Points forts

- Léger et facile à mettre en place.
- Sa tête à plusieurs positions permet de l'utiliser comme serre-joint.
- Fonctionne horizontalement ou verticalement.

Caractéristiques techniques

Référence	732
Capacité de levage t	**2**
Capacité de serrage kg	**340**
Charge mini. kg	50
Hauteur de levée mm	900
Poids kg	13

Applications

- Professionnels du bâtiment (mise en place d'étais...).
- Tous travaux de bricolage (mise en place de grillage...).

Utilisateurs de 4x4...

CRIC À FÛT MONTANT
729

Capacité de levage de 3 à 20 t.
Crics à fût montant pour toute opération de levage à partir du sol (véhicules, remorques...) ou déplacement de charges diverses.

- Conception éprouvée depuis des décennies.
- Pignons et crémaillère en acier nickel chrome traité.
- Manivelle de sécurité rabattable avec frein automatique.
- Sécurité : cliquet double non débrayable.

Encombrements

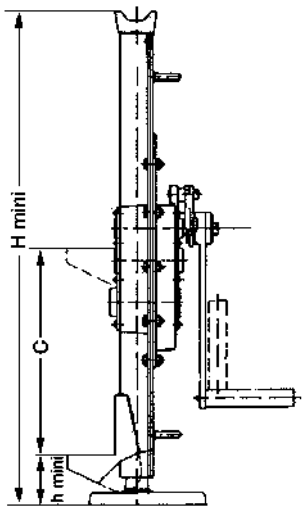

Points forts

- Charge placée indifféremment sur la patte latérale ou la tête du cric.
- Fonctionne horizontalement ou verticalement.

Caractéristiques techniques

Référence	729				
Force t	**3**	**5**	**10**	**16**	**20**
Capacité, tête	100%	100%	100%	100%	100%
Capacité, patte	100%	100%	100%	70%	70%
Hauteur mini. mm, tête (H)	735	735	800	900	960
Hauteur mini. mm, patte (h)	70	80	100	160	150
Course (C) mm	355	345	390	320	300
Poids kg	20	28	46	65	90

Applications

- Agriculture, sylviculture...
- Véhicules, remorques, machines, tracteurs, camions...

FICHE TECHNIQUE COMPLÈTE SUR huchez.com

VÉRINS POUR BOBINES DE CÂBLE
756

Encombrements

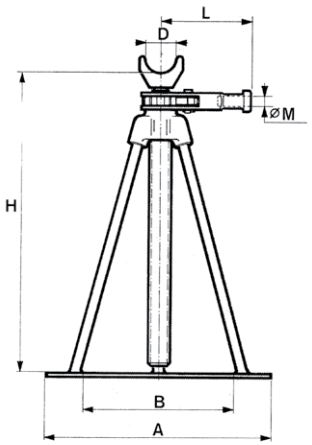

Modèles	756			
	2	3	3 H	4
A mm	280	450	720	600
D mm	64	84	84	84
Ø M mm	25	25	27	27

Force de 2 à 4 t.
Vérins utilisés par deux, permettant de dérouler aisément des bobines de câble (électrique ou acier).

- Conception robuste.
- Poignée avec fourreau pour levier de manœuvre.
- Cliquet de retenue réversible montée/descente.

Applications

- Cabliers, électriciens...
- Travaux publics, télécoms...

Points forts

- Stable et simple à mettre en œuvre.
- Barre de portage nécessaire pour lever les bobines (non fournie).

Caractéristiques techniques

Références	756			
	2	3	3 H	4
Force t	**2**	**3**	**3**	**4**
Hauteur mm (H)	320	520	950	820
Course mm	200	340	620	620
Poids kg	9,5	24	54	50

VÉRINS À VIS
743

Encombrements

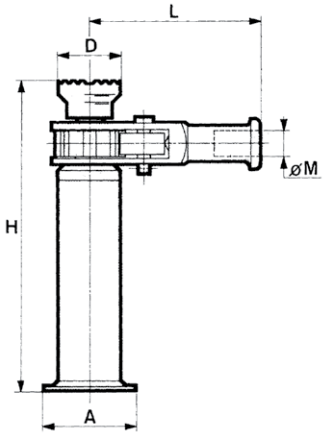

Force de 2 à 20 t.
Vérins à vis utilisés pour le levage de charges sur une faible course, la mise à niveau de charges lourdes....

- Conception robuste.
- Poignée avec fourreau pour levier de manœuvre.
- Cliquet de retenue réversible montée/descente.

Points forts

- Stable et simple à mettre en œuvre.

Applications

- Industrie, B.T.P....
- Mise à niveau de charges lourdes.
- Ecartement de pièces.
- Levage de charge.

Caractéristiques techniques

Modèles	743					
	2	5	10	15	20	20H
Ø A mm	90	120	175	200	230	320
Ø D mm	60	80	95	95	110	110
L mm	165	165	240	240	290	290
Ø M mm	25	25	27	27	34	34

Références	743					
	2	5	10	15	20	20H
Force t	**2**	**5**	**10**	**15**	**20**	**20**
Hauteur mm (H)	300	400	460	470	500	636
Course mm	180	265	290	265	270	400
Poids kg	5,8	13,4	27	30	42	60

797

Modèle inox

Modèle peint

Force 500 et 1000 kg.
Crics à crémaillère utilisés pour les manœuvres de faible course.

- Crémaillère de 735 mm (modèle inox), 1 ou 2 m (modèles 500 et 1000 kg peints) percée aux extrémités.
- Retenue automatique de la charge par vis sans fin.
- Manivelle fixe avec poignée ergonomique tournante.

Points forts

- Légers, irréversibles.
- Faible encombrement.

Encombrements

Cotes en mm.

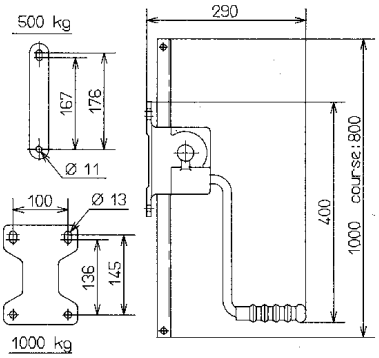

500 – 1000 kg

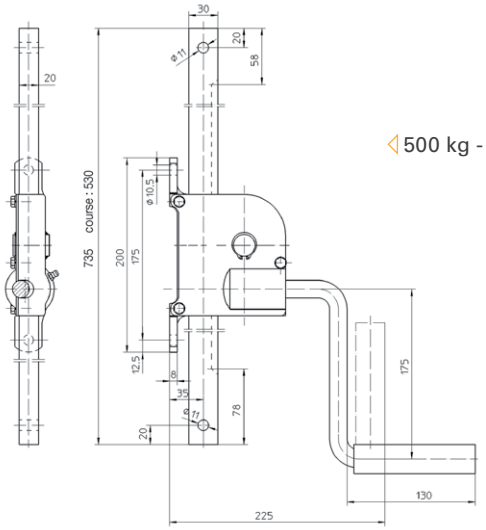

500 kg - inox

Applications

- Manœuvre de portes, «skydomes»…
- Manœuvre de faible course dans l'irrigation (petites retenues d'eau), l'industrie, la construction, les charpentes métalliques…

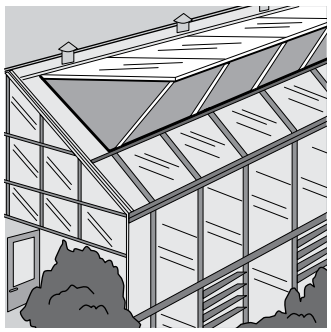

Manipulation d'une verrière.

Manipulation d'une verrière.

Ouverture de vanne.

Caractéristiques techniques

Références	797		
	Modèle peint		Modèle inox
Force kg	**500**	**1 000**	**500**
Effort sur la manivelle kg	17	17	16
Levée par tour de manivelle mm	9,4	4,5	9,4
Poids (avec crémaillère) kg	9 / 15	12 / 18	5,7

FICHE TECHNIQUE COMPLÈTE SUR huchez.com

CABESTANS

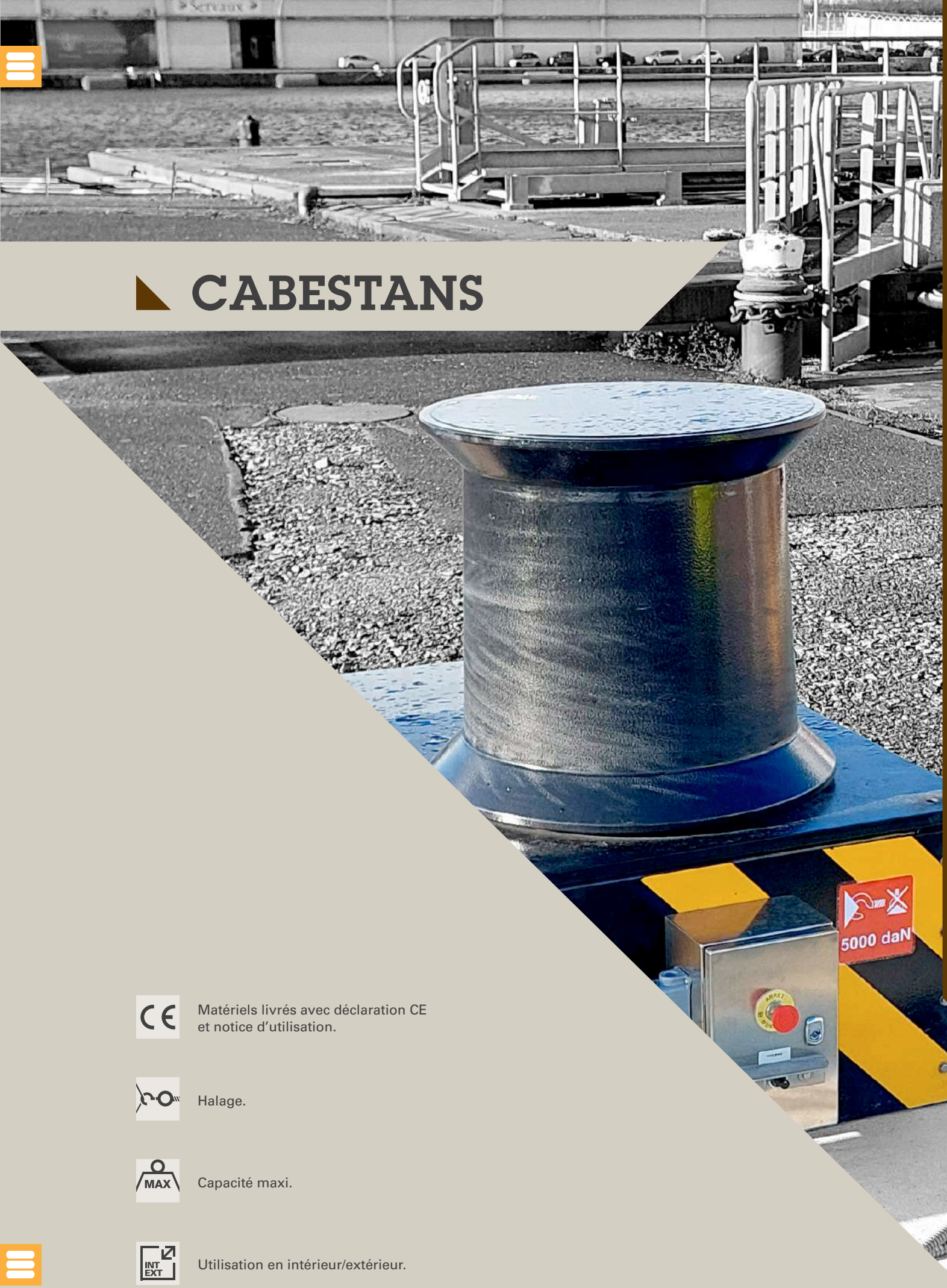

Matériels livrés avec déclaration CE et notice d'utilisation.

Halage.

Capacité maxi.

Utilisation en intérieur/extérieur.

TREUILS DE TIRAGE DE CÂBLE

WL1010

Force de traction 10 kN.
Treuil électrique à cabestan conçu pour le tirage de câble (lignes électriques, fibre optique…) en milieu industriel.

- Alimentation monophasée 230V-50Hz ou triphasée 400V-50Hz selon modèles.
- Frein moteur anti-refoulement.
- Moteur et coffret IP55.
- Marche avant/arrière.
- Livré avec des chaînes pour l'ancrage (poteau…).
- Fixation par spit ou chaîne.

Options
- Kit corde polyamide (100 ou 200 m) Ø14 mm.
- Châssis mobile avec tambour de stockage.

Points forts

- Encombrement réduit.
- Utilisation et mise en place faciles.

Treuil et châssis de stockage.

Encombrements

Cotes en mm.

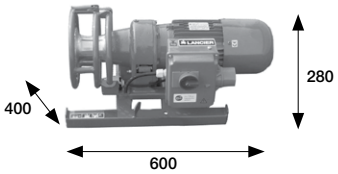

Caractéristiques techniques

Références	WL 1010	WL 1010-3
Force de traction kN	**10**	**10**
Moteur kW	1,1	1,1
Alimentation	1 Ph – 230 V	3 Ph - 400 V
Vitesse maxi. m/min	10	10
Poids kg	45	45

CABESTAN

HUCHEZ conçoit et fabrique, à la demande, des cabestans horizontaux ou verticaux aussi fiables que performants : nous consulter.

Récupération d'amarres.

Cabestan ATEX.

Cabestan avec magasin (traction de wagons ou chariots).

Cabestan de capacité 1000/2000 daN.

Port de Calais.
Capacité : 1000/ 2000 daN – vitesse 30 m/min.

Cabestans électrique (capacité 20 t). Application marine.

Cabestan horizontal destiné à tirer des wagons.

FICHE TECHNIQUE COMPLÈTE SUR huchez.com

CÂBLES, CROCHETS
ET AUTRES ACCESSOIRES

Selon approvisionnement, les caractéristiques des câbles peuvent varier : dans tous les cas, nous consulter.

Matériels livrés avec déclaration CE et notice d'utilisation.

Levage.

Halage

Disponible sur commande.

Diamètre maxi. de câble.

Disponible de stock.

Gamme inox.

Produit disponible sur le configurateur ARCHIMEDE.

CÂBLE TEXTILE DYNEEMA®

D12 SK75

Crochet simple à œil (réf. 870).

- Idéal pour les utilisations en halage.
- Aussi résistant que l'acier pour un diamètre équivalent et 7 à 8 fois plus léger.
- Anti-corrosion.
- Antigiratoire.
- Peut être manipulé sans gants.
- Câble vendu au mètre (m/l).

Options
- Épissure.
- Crochet simple à œil conseillé (réf. 870) : Norme EN1677-2 - L'œil surdimensionné permet un montage facile sur des câbles (avec cosse) (cf. p.115).
- Autres diamètres sur demande.

Caractéristiques techniques

Ø Câble mm	4	5	6	7	8	9	10	12	14	16	18	20	22	24	26	28	30
Charge de travail en traction kg	467	733	1 067	1 533	1 933	2 433	3 033	4 333	5 667	7 333	9 333	11 333	14 000	16 000	19 333	22 667	26 000
Charge de rupture mini. kg	1 400	2 200	3 200	4 600	5 800	7 300	9 100	13 000	17 000	22 000	28 000	34 000	42 000	48 000	58 000	68 000	78 000
Poids théorique kg/100 m	0,9	1,5	2	2,7	3,6	4,7	5,7	8	11	14	18	22	26	31	36	42	48

CÂBLE ACIER STANDARD

GALVANISÉ

NOUVEAU

Crochet simple à œil (réf. 870).

- Âme centrale métallique 1960 N/mm² - Croisé à droite.
- Utilisé pour le déplacement de charge en levage ou halage, mais la charge doit être guidée.
- Câble vendu au mètre (m/l) ou selon diamètre, en kit (câble avec boucle cossée manchonnée et crochet simple à œil).

Options
- Boucle cossée manchonnée.
- Crochet simple à œil conseillé (réf. 870) : Norme EN1677-2 - L'œil surdimensionné permet un montage facile sur des câbles (avec cosse) (cf. p.115).
- Autres diamètres sur demande.

Caractéristiques techniques

Ø Câble mm	3	4	5	6	7	8	9	10	12	13	16	18	20	22	24	26	28	32
Composition	**6 x 7**	**6 x 7**	**6 x 7**	**6 x 19**	**6 x 19**	**6 x 19**	**6 x 19**	**6 x 19**	**6 x 19**	**6 x 19**	**6 x 19**	**6 x 36**	**6 x 36**	**6 x 36**	**6 x 36**	**6 x 36**	**6 x 36**	**6 x 36**
Charge de travail en levage kg	129	230	359	512	698	912	1 153	1 424	2 040	2 407	3 652	4 610	5 692	6 895	8 201	9 629	11 159	14 586
Charge de travail en traction kg	215	384	598	853	1 163	1 520	1 921	2 373	3 400	4 012	6 086	7 684	9 486	11 492	13 668	16 048	18 598	24 310
Charge de rupture mini. kg	645	1 152	1 795	2 560	3 488	4 559	5 763	7 119	10 200	12 036	18 258	23 052	28 458	34 476	41 004	48 144	55 794	72 930
Poids théorique kg/m	0,034	0,061	0,096	0,144	0,188	0,246	0,310	0,384	0,553	0,649	0,983	1,240	1,540	1,860	2,210	2,600	3,010	3,930

FICHE TECHNIQUE COMPLÈTE SUR huchez.com

CÂBLE ACIER
HAUTE RESISTANCE

- Âme centrale métallique 2160 N/mm² - 8 torons extérieurs.
- Utilisé pour le déplacement de charge en levage et en halage.
- Grande flexibilité.
- Charge de rupture très importante.
- Ne pas utiliser en levage en brin direct sur une charge non guidée.
- Câble vendu au mètre (m/l).

Options
- Boucle cossée manchonnée.
- Crochet simple à œil conseillé (réf. 870) : Norme EN1677-2 - L'œil surdimensionné permet un montage facile sur des câbles (avec cosse) (cf. p.115).
- Autres diamètres sur demande.

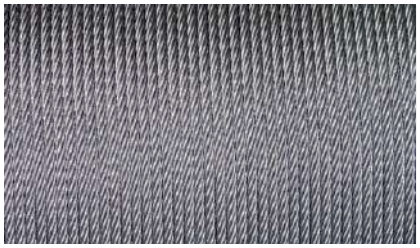

Crochet simple à œil (réf. 870).

Caractéristiques techniques

Ø Câble mm	4	5	7	8	9	10	11	12	13	15
Composition	**8 x 12**	**8 x 12**	**8 x 12**	**8 x 12**	**8 x 12**	**8 x 17**	**8 x 17**	**8 x 17**	**8 x 17**	**8 x 17**
Charge de travail en levage kg	264	430	1 053	1 308	1 679	2 081	2 509	2 999	3 590	4 835
Charge de travail en traction kg	440	717	1 754	2 179	2 798	3 468	4 182	4 998	5 984	8 058
Charge de rupture mini. kg	1 320	2 150	5 263	6 538	8 394	10 404	12 546	14 994	17 952	24 174
Poids théorique kg/m	0,068	0,106	0,19	0,3	0,38	0,47	0,57	0,68	0,81	1,09

Ø Câble mm	16	18	20	22	24	26	28	30	32	34
Composition	**8 x 17**	**8 x 26**	**8 x 26**	**8 x 26**	**8 x 26**	**8 x 26**	**8 x 26**	**8 x 31**	**8 x 31**	**8 x 31**
Charge de travail en levage kg	5 406	6 834	8 384	10 200	12 362	14 300	16 524	19 237	21 746	24 888
Charge de travail en traction kg	9 010	11 390	13 974	17 000	20 604	23 834	27 540	32 062	36 244	41 480
Charge de rupture mini. kg	27 030	34 170	41 922	51 000	61 812	71 502	82 620	96 186	108 732	124 440
Poids théorique kg/m	1,22	1,54	1,9	2,3	2,79	3,23	3,73	4,34	4,91	5,61

CÂBLE ANTIGIRATOIRE GALVANISÉ

NOUVEAU

Crochet simple à émerillon (réf. 871).

- Âme centrale métallique 2170 N/mm² - Croisé à droite ou croisé à gauche selon modèles.
- Utilisé pour le déplacement de charge non guidée en levage.
- Charge de rupture élevée.
- Grande flexibilité.
- Câble vendu au mètre (m/l) ou selon diamètre, en kit (câble avec boucle cossée manchonnée et crochet simple à émerillon).

Options
- Boucle cossée manchonnée,
- Crochet simple à émerillon conseillé : Norme EN1677-2 - L'étrier de grandes dimensions permet un montage facile sur des câbles (avec cosse) - Crochets montés sur butée à aiguilles ou rouleaux permettant une très bonne rotation sous charge (cf. p.115).
- Autres diamètres sur demande.

Caractéristiques techniques

	CÂBLE CROISÉ À DROITE					
Ø Câble mm	**3**	**4**	**5**	**6**	**7**	**8**
Composition	**18 x 7**	**18 x 7**	**18 x 7**	**18 x 7**	**18 x 7**	**18 x 7**
Charge de travail en levage kg	160	220	460	610	750	1 120
Charge de travail en traction kg	267	367	767	1 017	1 250	1 867
Charge de rupture mini. kg	800	1 100	2 300	3 050	3 750	5 600
Poids théorique kg/m	0,037	0,083	0,111	0,15	0,185	0,29

	CÂBLE CROISÉ À DROITE	
Ø Câble mm	**9**	**11,5**
Composition	**18 x 7**	**18 x 7**
Charge de travail en levage kg	1 320	2 200
Charge de travail en traction kg	2 200	3 667
Charge de rupture mini. kg	6 600	11 000
Poids théorique kg/m	0,328	0,588

CÂBLE CROISÉ À GAUCHE		
5	**7**	**9**
18 x 7	**18 x 7**	**18 x 7**
460	750	1 320
767	1 250	2 200
2 300	3 750	6 600
0,111	0,185	0,328

FICHE TECHNIQUE COMPLÈTE SUR huchez.com

CÂBLE ANTIGIRATOIRE
GALVANISÉ

- Âme centrale métallique 1960 N/mm² - Croisé à droite.
- Utilisé pour le déplacement de charge non guidée en levage.
- Charge de rupture élevée.
- Grande flexibilité.
- Câble vendu au mètre (m/l).

Options
- Boucle cossée manchonnée,
- Crochet simple à émerillon conseillé : Norme EN1677-2 - L'étrier de grandes dimensions permet un montage facile sur des câbles (avec cosse) - Crochets montés sur butée à aiguilles ou rouleaux permettant une très bonne rotation sous charge (cf. p.115).
- Autres diamètres sur demande.

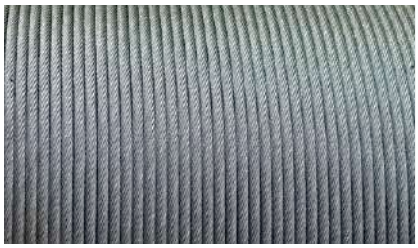

Crochet simple à émerillon (réf. 871).

Caractéristiques techniques

Ø Câble mm	3	4	5	7	8	9	10	12	13
Composition	**18 x 7**	**18 x 7**	**19 x 7**	**18 x 7**	**24 x 7**	**24 x 7**	**24 x 7**	**24 x 7**	**24 x 7**
Charge de travail en levage kg	120	210	363	643	1 102	1 392	1 764	2 160	2 980
Charge de travail en traction kg	200	350	605	1 071	1 837	2 320	2 940	3 600	4 967
Charge de rupture mini. kg	600	1 049	1 815	3 213	5 510	6 960	8 820	10 800	14 900
Poids théorique kg/m	0,036	0,064	0,094	0,197	0,28	0,356	0,464	0,56	0,779

Ø Câble mm	14	16	18	20	22	24	26	30
Composition	**24 x 7**	**18 x 7**	**24 x 7**	**24 x 7**	**24 x 17**	**24 x 17**	**18 x 7**	**24 x 17**
Charge de travail en levage kg	3 480	3 357	5 880	7 080	8 660	10 520	9 720	16 160
Charge de travail en traction kg	5 800	5 595	9 800	11 800	14 433	17 533	16 200	26 933
Charge de rupture mini. kg	17 400	16 785	29 400	35 400	43 300	52 600	48 600	80 800
Poids théorique kg/m	0,907	1,03	1,508	1,883	2,284	2,751	2,71	4,243

INOX

NOUVEAU

Crochet simple à œil inox (réf. 872).

- Âme centrale métallique - Croisé à droite.
- Utilisation en bord de mer ou en extérieur avec des exigences usuelles spécifiques.
- Câble vendu au mètre (m/l) ou selon diamètre, en kit (câble avec boucle cossée manchonnée et crochet simple à œil inox).

Options
- Boucle cossée manchonnée,
- Crochet simple à œil inox conseillé : Norme EN1677-2-316L - L'œil surdimensionné permet un montage simple et efficace sur des câbles (avec cosse) (cf. p.115).
- Autres diamètres sur demande.

Caractéristiques techniques

Ø Câble mm	2,5	3	4	5	6	7	8
Composition	**7 x 19**	**7 x 19**	**7 x 19**	**7 x 19**	**7 x 19**	**7 x 19**	**7 x 19**
Charge de travail en levage kg	68	92	166	260	376	512	666
Charge de travail en traction kg	113	153	277	433	627	853	1 110
Charge de rupture mini. kg Classification MBL kN 1570	340	460	830	1 300	1 880	2 560	3 330
Poids théorique kg/m	0,024	0,034	0,061	0,095	0,138	0,187	0,243

Ø Câble mm	9	10	12	14	16	18
Composition	**7 x 19**	**7 x 19**	**7 x 19**	**7 x 19**	**7 x 19**	**7 x 19**
Charge de travail en levage kg	844	1 042	1 500	2 040	2 660	3 683
Charge de travail en traction kg	1 407	1 737	2 500	3 400	4 433	6 138
Charge de rupture mini. kg Classification MBL kN 1570	4 220	5 210	7 500	10 200	13 300	18 414
Poids théorique kg/m	0,308	0,381	0,548	0,746	0,974	1,23

FICHE TECHNIQUE COMPLÈTE SUR huchez.com

CROCHETS

Encombrements

Nous consulter.

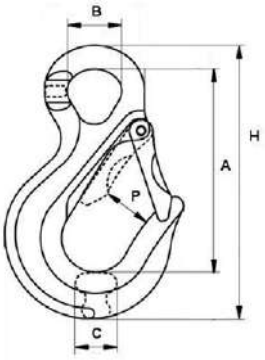

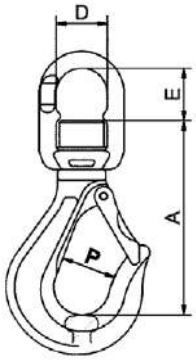

Crochet simple à œil (réf. 870)

Crochet simple à émerillon (réf. 871)

Crochet simple à œil inox (réf. 872)

NOUVEAU

BOITES À COIN

Boîte à coin à chape munie d'une goupille fendue pour câble Ø 9 à 32 mm.

- Permet de bloquer le brin mort du câble contre le coin empêchant la rupture ou la déformation du brin mort. Norme EN 10204.
- Corps et coin en acier moulu trempé et revenu.
- Finition : modèle peint.
- Installation/désinstallation facile du câble.
- Efficacité optimale s'élevant à 80% de la charge de rupture minimale du câble.
- Fourni avec serre câble, boulon, écrou et goupille.

Caractéristiques techniques

Référence	BOITE A COIN			
Ø câble mm	**09-10**	**11-13**	**14-16**	**18-19**
Charge de rupture mini. kg	12000	20000	25000	40000
Ø D mm	21	25	30	35
F mm	168	185	225	250
G mm	63	67	85	95
C mm	46	57	70	80
Poids kg	1,9	2,4	5	8

Référence	BOITE A COIN			
Ø câble mm	**20-22**	**23-26**	**27-29**	**30-32**
Charge de rupture mini. kg	55000	75000	90000	100000
Ø D mm	41	51	57	63
F mm	300	353	387	423
G mm	110	128	142	155
C mm	95	110	130	146
Poids kg	11	16	23	34

Encombrements

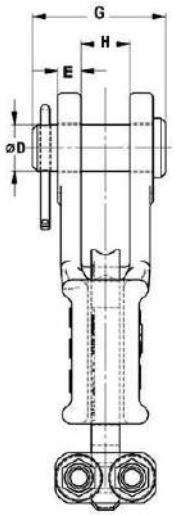

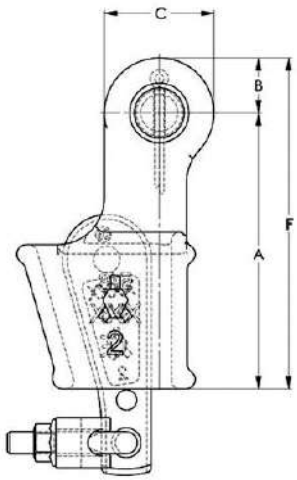

POULIES DE RENVOI FIXES AVEC CHAPES EN EQUERRE

PF/PFX

NOUVEAU

Poulies de renvoi fixes avec chapes en équerre pour câble Ø 4 à 24 mm.

- Structure robuste en acier (modèle PF) ou en inox (modèle PFX).
- Réas en acier monté sur roulement à billes.
- Système anti-dégorgement du câble.

Encombrements

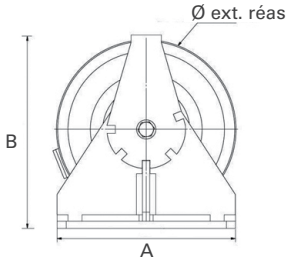

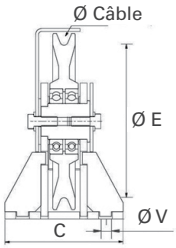

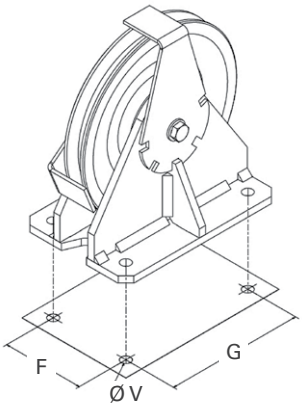

Applications

Scénique.

Mines et carrières.

Industrie.

Caractéristiques techniques

Références	PF									
	4	5	6/7	8/9	10/11	12/13	15/16	17/18	20	22/24
A mm	80	100	150	200	235	295	375	425	510	570
B mm	87	108	161	215	250	312,5	394,5	452,5	543	610
C mm	72	90	135	160	180	200	240	270	330	370
Ø E mm	70	85	133	172	200	250	320	355	440	500
Ø V mm	6,5	8,5	11,5	14	18	18	20	26	32	32
F mm	51	63	95	115	130	140	170	190	230	260
G mm	59	73	110	155	180	235	300	340	410	460
Câble Ø mm	4	5	6/7	8/9	10/11	12/13	14/15/16	17/18	20	22/24
Force maxi au câble, kg	350	600	1 000	1 600	2 500	4 000	5 500	7 300	9 200	11 500
Ø ext. réa mm	80	100	150	200	235	297	375	425	510	570
Poids kg	1	1,5	5	11	17	29	54,6	88,4	151,7	265

Références	PFX				
	4/5	6/7	8/9	10/11	12/13
A / B / C mm	100/108/90	150/161/135	200/215/160	235/250/180	295/312,5/200
Ø E / Ø V / F / G mm	85/8,5/63/73	133/11,5/95/110	172/14/115/155	200/18/130/180	250/18/140/235
Câble Ø mm	4/5	6/7	8/9	10/11	12/13
Force maxi au câble, kg	400	750	1250	2000	3000
Ø ext. réa mm	100	150	200	235	297
Poids kg	1,5	6,3	14,4	20,5	38,5

FICHE TECHNIQUE COMPLÈTE SUR huchez.com

POULIES DE RENVOI ARTICULEES AVEC CHAPE EN EQUERRE

PA

Poulies de renvoi articulées avec chapes en équerre pour câble Ø 6 à 16 mm.

- Système anti-dégorgement du câble.
- Structure robuste en acier.
- Réas en acier monté sur roulement à billes.

Caractéristiques techniques

Références	PA				
	6/7	8/9	10/11	12/13	15/16
A mm	198	247	286	348	434
B mm	224	281,5	340	397,5	492,5
C mm	125	150	180	200	240
Ø E mm	133	172	200	250	320
Ø V mm	12	14	18	18	23
F mm	95	115	130	140	170
G mm	110	155	180	235	300
Câble Ø mm	6/7	8/9	10/11	12/13	14/15/16
Force maxi au câble, kg	1 000	1 600	2 500	4 000	5 500
Ø ext. réa mm	150	200	235	297	375
Poids kg	6,8	13,2	27	34,1	62,7

Encombrements

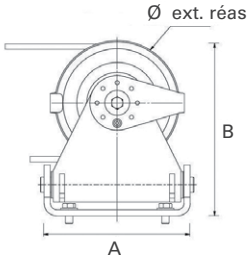

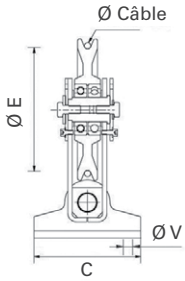

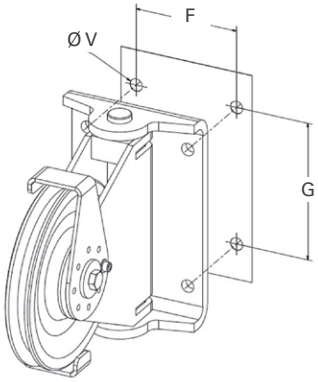

POULIES DE RENVOI FIXES AVEC REA HORIZONTAL

NOUVEAU

PH

Poulies de renvoi fixes avec réa horizontal pour câble Ø 4 à 13 mm.

- Structure robuste en acier.
- Réa en acier monté sur roulement à billes.

Caractéristiques techniques

Références	PH			
	6/7	8/9	10/11	12/13
A mm	240	310	370	430
B mm	59	71	82	89
C mm	150	200	235	297
ØE mm	133	172	200	250
Ø V mm	13	17	21	21
F mm	210	270	320	390
G mm	70	100	120	160
Câble Ø mm	6/7	8/9	10/11	12/13
Force maxi au câble, kg	1 000	1 600	2 500	4 000
Ø ext. réa mm	150	200	235	297
Poids kg	5	11,2	19,2	30,8

Encombrements

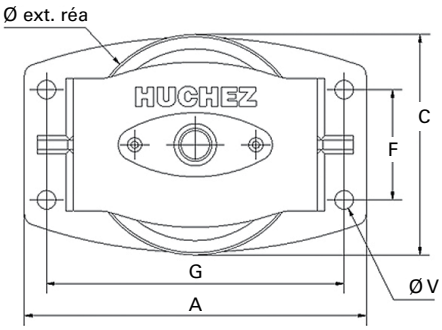

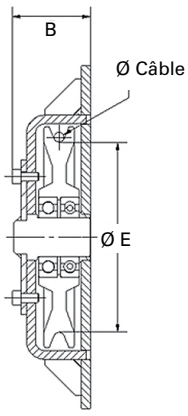

REAS ACIER

503

Réas en acier sur roulement pour câble métallique de Ø 6 à 24 mm.

- Acier forgé, sauf le diamètre 150 mm qui est en acier usiné.
- Finition zinguée bichromatée jaune.
- Alésage sur roulements étanches.

Encombrements

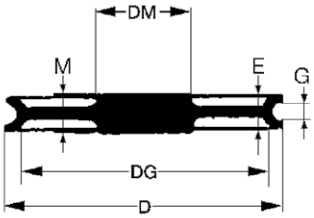

Caractéristiques techniques

Références	503							
Ø extérieur (D) mm	150	200	235	297	375	425	510	570
Ø à fond de gorge (DG) mm	133	172	200	257	320	355	440	500
Câble Ø mm	6/7	8/9	10/11	12/13	15/16	17/18	20/22	22/24
Force au câble, kg	1 000	1 600	2500	4 000	6 300	8 000	12 500	16 000
Ø axe mm	25	35	50	60	80	90	110	120
Roulement mm	6205 2RS	6207 2RS	6210 2RS	6212 2RS	6216 2RS	6218 2RS	6222 2RS	6224 2RS
Poids kg	2,1	4,4	7,5	12,5	24,5	35	59	115

POULIES A CHAPE

504 / 520

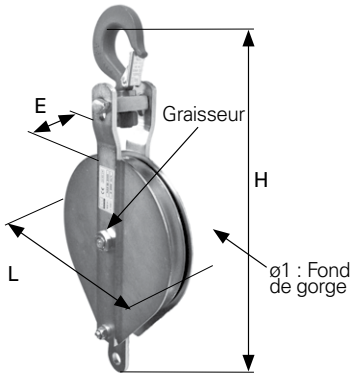

Force de 630 kg à 11,5 t.

- Poulies en acier à chape fixe (réf. 504) ou ouvrante (réf. 520) pour renvoi de câble Ø 5 à 21 mm, mouflage dans le but d'augmenter la force du treuil.
- Finition bichromatée, crochet forgé.

Caractéristiques techniques

Références	520	504 / 520				
CMU kg	630	1000	2000	4000	8000	11500
Câble Ø mm	8/9	5/6	8/9	12/13	15/17	18/21
Réa Ø - Ø1	100-80	150-125	235-200	325-280	411-355	525-450
L /H mm	106/293	160/350	240/490	330/650	425/830	530/1000
Poids kg	2,5	4,8	10,5	25,5	53	83

FICHE TECHNIQUE COMPLÈTE SUR huchez.com

CONTREPOIDS
CP

Gamme de contrepoids de 3,6 kg à 50 kg.

- Contrepoids en fonte grise monobloc.
- Finition peinture noire.
- Assure la tension des câbles des treuils de levage.

Encombrements

Modèles	CP 3,6	CP 10	CP 20	CP 25	CP 50
h mm	115	170	340	236	472
Ø D mm	85	130	130	169	169

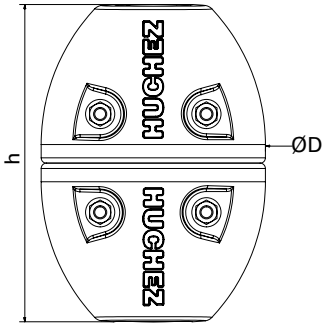

Caractéristiques techniques

Références	CP 3,6	CP 10	CP 20	CP 25	CP 50
Poids kg	**3,6**	**10**	**20**	**25**	**50**
Câble Ø mm	3	4/5/6	7/8	9/10	11,5/13

PORTIQUE MOBILE PORTE-ACCESSOIRES
940

NOUVEAU

- Tous vos accessoires de levage (élingues, câble…) parfaitement rangés.
- Montants et barres de suspension en acier. Peinture grise (RAL 7016).
- Ecartement des barres de suspension réglable en hauteur.
- Livré en 4 pièces avec 2x6 double crochets de suspension zingués et coulissants.
- **Attention : le portique ne doit pas être utilisé en levage de charge.**

Options
- Barre de suspension suppl.
- Double crochets suppl.
- Autres RAL.

Caractéristiques techniques

Références	940
Capacité (par crochet/barre/portique) kg	**85 / 500 / 1000**
A / B / H / C mm	1900 / 1880 / 1810 / 900
Poids kg	120

Encombrements

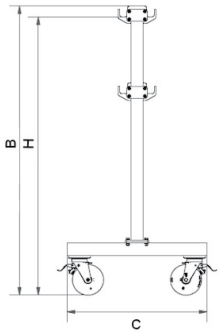

CHL-L / CHL-BIG

CHL-L (maximum 50 cycles par jour)

CHL-BIG (version 1)

CHL-BIG (version 2)

Antichutes utilisés pour sécuriser des charges de 200 à 500 kg (réf. CHL-L) et de 500 à 5000 kg (réf. CHL-BIG).

- Usage intérieur-extérieur
- Cartérisation acier traité anti-corrosion.
- Visserie en acier zingué.
- Système de blocage par double cliquets.
- Vitesse d'enclenchement standard : 20 m/min (réglage en usine sur demande).
- Fixation verticale dans l'axe de la charge.
- Ancrage haut seul (réf. CHL-L) ou haut/bas (réf. CHL-BIG) selon modèle.
- Autres charges, longueurs de câble, vitesses et nombre de cycle supérieur à 50 par jour : nous consulter.

! Ces équipements doivent être contrôlés avant et après chaque utilisation par une personne habilitée. La maintenance, par le fabricant ou par un centre agrée par lui, doit être effectuée : au moins une fois par an (selon la fréquence d'utilisation) ET systématiquement après une chute ou en cas de doute sur la sécurité de l'appareil.

Les points d'ancrage de l'appareil doivent être éprouvés et la structure avoir une résistance suffisante.

Points forts

- Simple à installer.
- Absorbeur d'énergie intégré réduisant les efforts sur la structure d'accueil.
- Système efficace : freinage sur courte distance.
- Utilisable avec une poulie de renvoi (réf. CHL-BIG).

Applications

- Elément de sécurité utilisé pour arrêter automatiquement la chute d'une charge dans de nombreuses applications nécessitant des treuils et dans tous les domaines d'activités (B.T.P., industrie...).

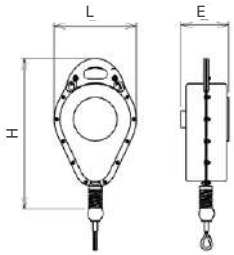

CHL-L.

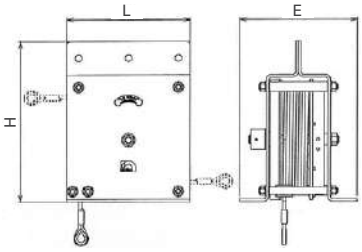

CHL-BIG Version 1 (sortie de câble basse ou latérale).

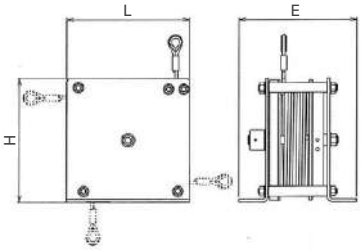

CHL-BIG Version 2 (sortie de câble haute, basse ou latérale).

Encombrements

Référence	CHL-L										
Charge maxi. kg	200	200	200	250	250	250	320	320	320	500	500
L mm	189	245	285	189	245	285	189	245	285	285	285
H mm	340	415	500	340	415	500	340	415	500	500	500
E mm	128	144	146	128	144	146	128	144	146	146	156

Référence	CHL-BIG							
Charge maxi. kg	500	500	1 000	1 000	2 000	2 000	3 000	5 000
L mm	330	330	370	455	370	620	620	620
H (Version 1/Version 2) mm	428/328	-/328	480/370	565/455	480/370	735/640	735/640	735/640
E mm	263	298	353	336	353	390	390	390

Caractéristiques techniques

Référence	CHL-L										
Charge maxi. kg	**200**	**200**	**200**	**250**	**250**	**250**	**320**	**320**	**320**	**500**	**500**
Longueur de câble m	10	20	30	10	20	30	10	15	25	10	20
Poids kg	6	12	15	6	10	15	6	13	15	16	17

Référence	CHL-BIG							
Charge maxi. kg	**500**	**500**	**1 000**	**1 000**	**2 000**	**2 000**	**3 000**	**5 000**
Longueur de câble m	20	30	10	20	10	20	10	10
Poids (Version 1/Version 2) kg	45 / 45	- / 45	85 / 75	115 / 105	90 / 80	285 / 260	280 / 255	285 / 260

FICHE TECHNIQUE COMPLÈTE SUR huchez.com

GÉNÉRALITÉS

CÂBLES

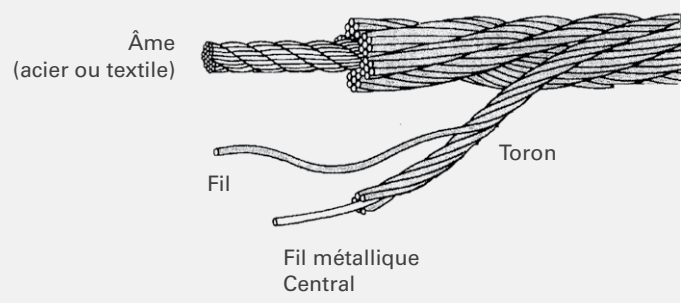

Mesure du diamètre de câble

Mesure correcte avec pied à coulisse :

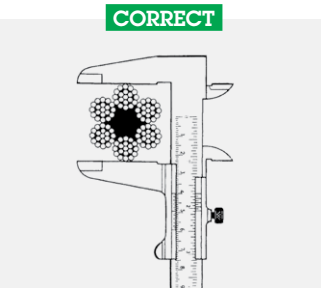

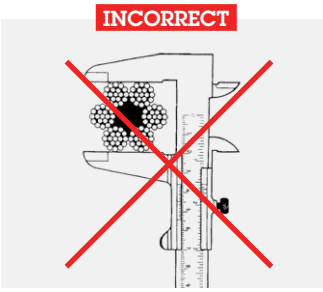

Manipulation des câbles

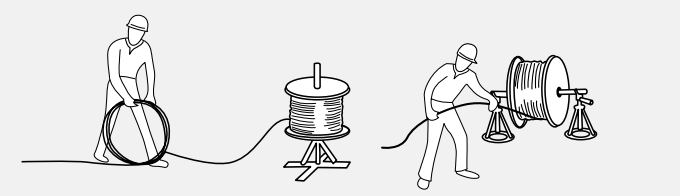

CORRECT

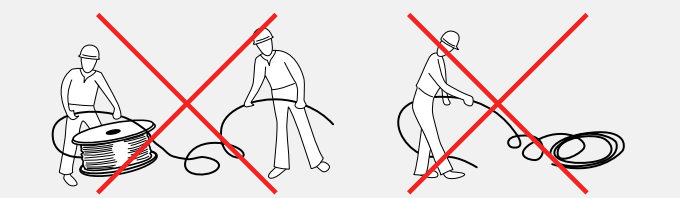

INCORRECT

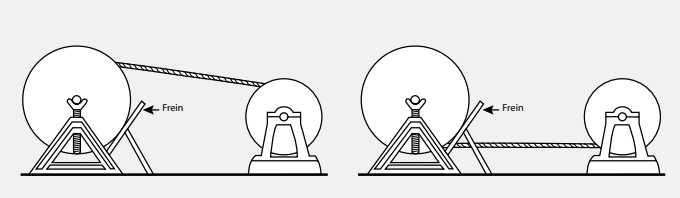

CORRECT

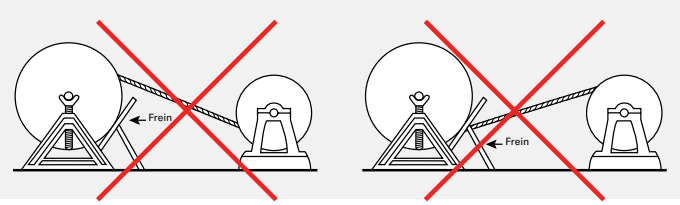

INCORRECT

Choix d'un câble

Le choix d'un câble peut s'avérer complexe en raison des nombreux paramètres qui entrent en jeux :

- Levage ou traction,
- Charge guidée ou libre,
- Fréquence d'utilisation du treuil,
- Distance – longueur d'enroulement – levage,
- Environnement : intérieur, extérieur, agressif,...
- Utilisation ou non de poulie de renvoie et leur nombre,
- Sens d'enroulement du câble, rainurage du tambour, etc...
- Coefficient de sécurité suivant l'application.

Nos commerciaux sont là pour vous guider, mais vous pouvez également faire appel aux revendeurs spécialisés près de chez vous.

Quelles sont les principales caractéristiques à définir ?

TYPE DE CÂBLE		
	Charge en libre rotation	**Charge guidée**
Levage	Câble acier antigiratoire + émerillon (crochet)	▷ Câble acier standard ▷ Câble acier haute résistance ▷ Câble inox
Halage - traction	Non applicable	▷ Câble textile DYNEEMA ▷ Câble acier standard ▷ Câble acier haute résistance ▷ Câble inox

DIAMÈTRE DE CÂBLE		
Le diamètre du câble se définit suivant sa charge de rupture minimale : Charge de rupture minimal du câble = tension du câble X coefficient de sécurité. Le coefficient de sécurité se détermine ainsi :		
	Câble acier antigiratoire	**Câble acier standard**
Levage	La Directive Machines 2006/42/CE IMPOSE un coefficient (minimum) de **5**	La Directive Machines 2006/42/CE RECOMMANDE un coefficient de **5**
Halage - traction	Non applicable	Sans recommandation particulière de la Directive Machine 2006/42/CE L'usage est un coefficient de **3**

Les treuils HUCHEZ sont dimensionnés pour être équipés de câbles correspondants à ces coefficients de sécurité.

Type de construction de câble : droite ou gauche

- Un enroulement / rainurage à droite nécessite un câble croisé gauche.
- Un enroulement / rainurage à gauche nécessite un câble croisé droite.
- Un tambour à double enroulement, droite et gauche, nécessite donc 2 câbles différents.

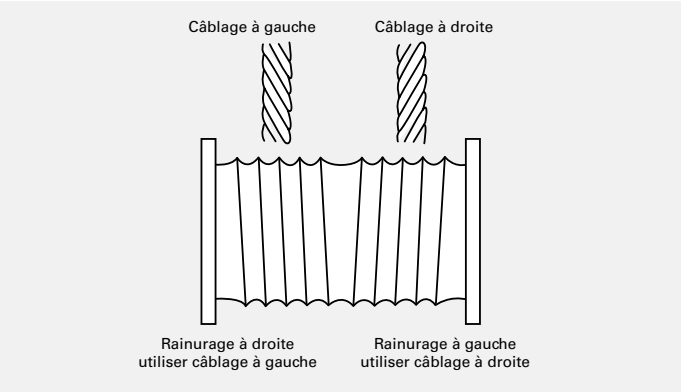

Rapport D/d – tambour/câble

Le rapport D/d (Ø tambour / Ø câble) est un facteur primordial pour assurer la longévité du câble. Il dépend de la classification des mécanismes (FEM/ISO) de l'appareil :

FEM/ISO	Rapport D/d
M1 - 1Dm	11,2
M2 - 1Cm	12,5
M3 - 1Bm	14
M4 - 1Am	16
M5 - 2m	18
M6 - 3m	20
M7 - 4m	22,4
M8 - 5m	25

Les tambours des treuils HUCHEZ sont dimensionnés selon cette règle.

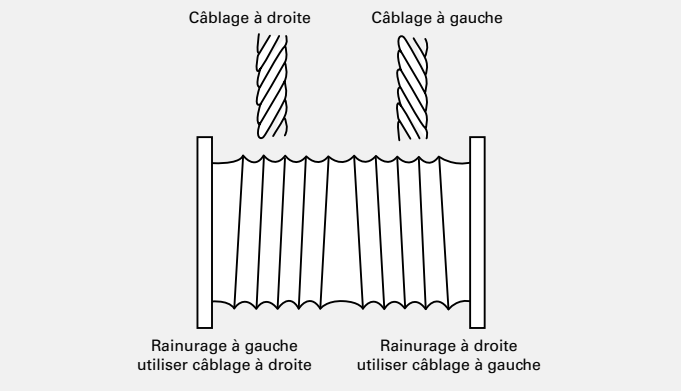

Enroulement du câble sur le tambour

- Le câble doit être solidement attaché au tambour.
- La première spire sur le tambour doit être la plus jointive et parallèle possible avec le flasque tambour.
- La première couche doit être enroulée de façon compacte et sous tension.
- Dans tous les cas, les couches doivent être toutes enroulées sur le tambour avec une pré-tension suffisante (5-10 % de la C.M.U. du câble). Si ce n'est pas le cas, le câble sera soumis à un écrasement et un aplatissement prématurés causés par les couches supérieures sous charge.
- Une perte de pré-tension peut être observée lors de la mise en service. Dans ce cas, il est nécessaire de renouveler la procédure d'enroulement à intervalles réguliers.
- Il est nécessaire d'utiliser le sens du câblage (droite ou gauche) adapté aux tambours.
- Cela s'applique aussi bien aux tambours lisses qu'aux tambours rainurés.
- Certains modèles ont un tambour rainuré allant dans deux directions, une partie à des rainures vers la droite, l'autre vers la gauche, certains câbles sont plus sensibles que d'autres à cette configuration.
- Dans certains cas, on peut conseiller d'utiliser la direction de câblage en fonction des couches de tambour les plus utilisées (dans le cas d'une utilisation multicouche).
  - Si la première couche de câbles sur le tambour n'est utilisée que comme « guide » on conseillera de choisir le sens de câblage en fonction de la seconde couche sur le tambour.

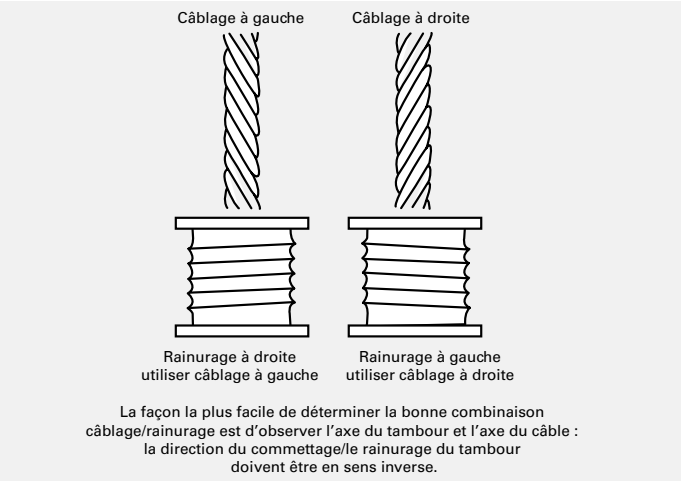

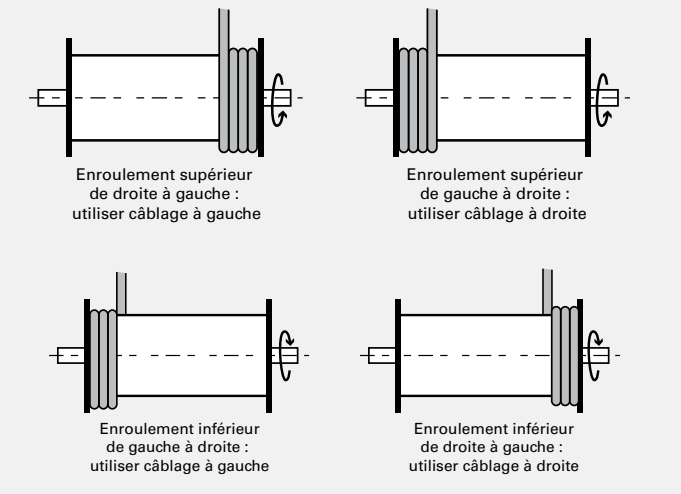

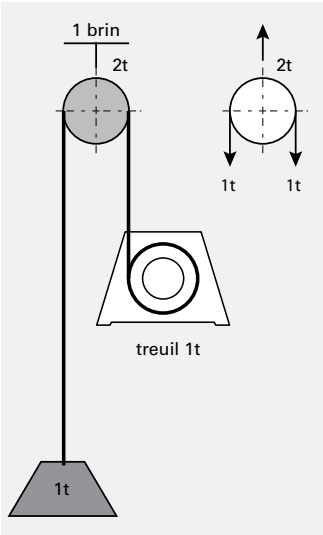

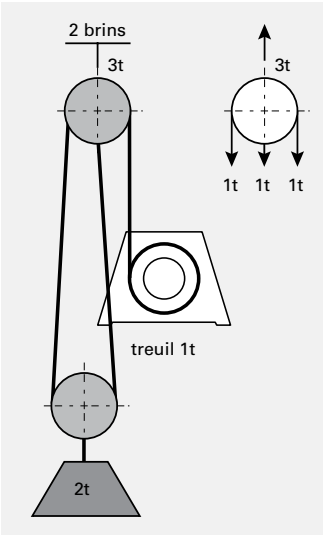

Utilisation avec poulie ou moufle

Principe de mouflage

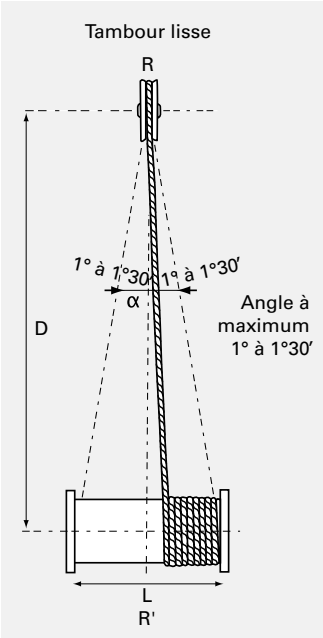

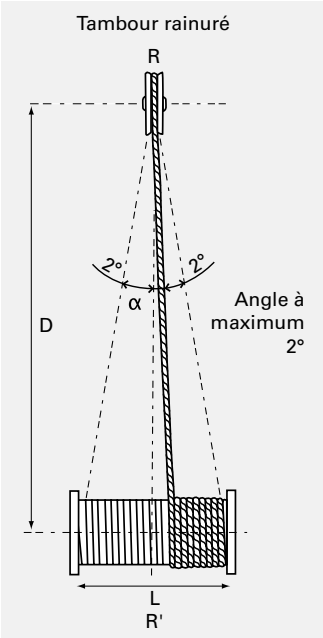

Angle de déflexion

α = 1,5° maximum sur tambour lisse

α = 2° maximum sur tambour rainuré

En pratique, la distance minimum D doit être de : D min = 20 x L

Un angle de déflexion trop important entraîne :

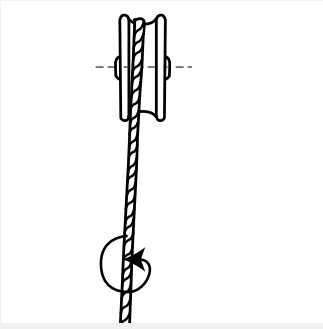

Une rotation préjudiciable du câble.

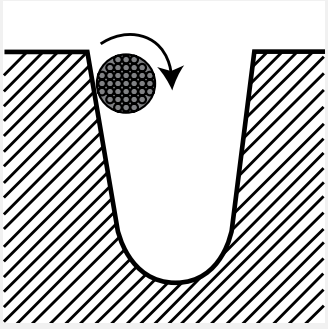

Une usure rapide de la gorge et du câble.

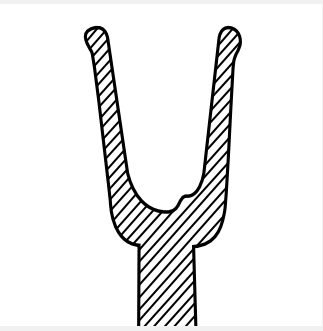

Un enroulement sur le tambour trop serré ou des chevauchements.

Les essais exécutés par l'Université de Stuttgart indiquent la diminution suivante de longévité du câble en fonction de l'angle de dévers :

Angle de déflexion	Facteur de longévité
0°	1
1°	0,9
2°	0,75
3°	0,70
4°	0,67

Regraissage des câbles

Durant la fabrication, le câble reçoit un graissage important qui doit être régulièrement renouvelé. Les câbles doivent donc être regraissés en tenant compte de leur utilisation, en particulier le long des zones sujettes à la flexion.

Si, pour des raisons d'exploitation, le regraissage ne peut se réaliser, un raccourcissement de la durée de vie du câble est à prévoir et la fréquence d'inspection est à revoir.

L'influence du graissage et de son renouvellement sur la durée de vie du câble est illustrée ci-contre :

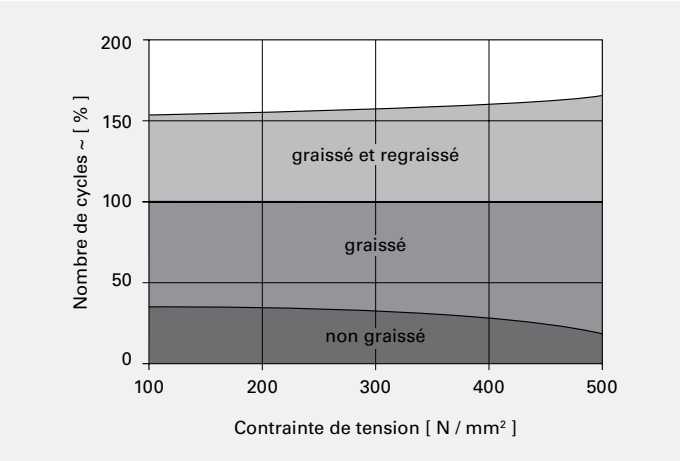

Terminaisons de câble

La sécurité et le bon fonctionnement d'un treuil dépendent dans une large mesure de la terminaison du câble sur le treuil et sur la charge. Il convient de faire vérifier régulièrement les terminaisons de câbles et les câbles eux-mêmes par un expert. La terminaison de câble illustrée ci-après est une des terminaisons autorisées en matière de levage. Avoir cependant en mémoire que le sertissage entraîne une perte de 10 % de la charge de rupture.

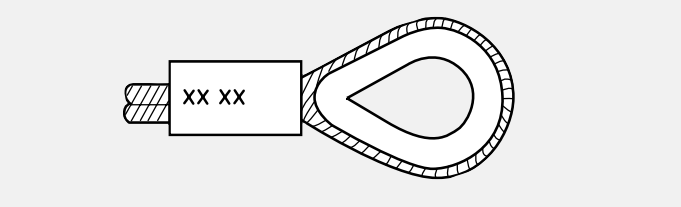

Sertissage « Talurit » avec cosse

Terminaison interdite en levage.

- Les serre-câbles ne peuvent en aucun cas être employés comme terminaison de câble en utilisation « levage ».

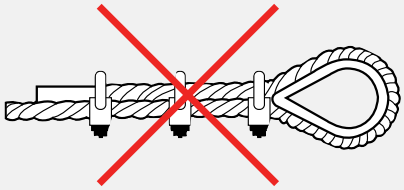

Examens

- Examen visuel quotidien.
- Examens périodiques par des personnes compétentes selon conditions et temps d'utilisation de l'appareil, son type et sa classification.
- Examens spéciaux si l'appareil de levage est mis hors service 3 mois ou plus, ou après dégâts sur câble ou points d'attache.

Exemples de quelques défauts possibles sur les câbles (liste non exhaustive) :

- Déformation en « tire-bouchon »

- Déformation en « panier »

- Extrusions de fils

- Usure externe

Source : Accessoires de levage, INRS

Calcul des forces de traction

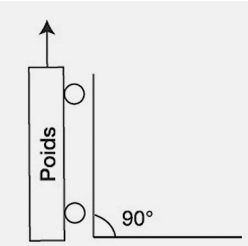

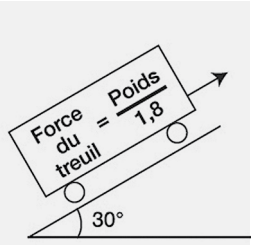

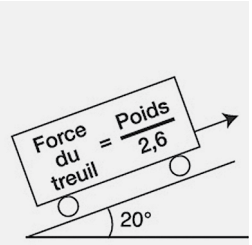

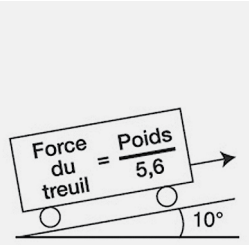

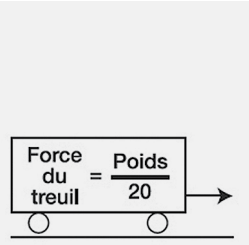

CLASSEMENT DES MÉCANISMES DES APPAREILS DE LEVAGE

Pour déterminer le groupe de votre appareil de levage, treuil ou palan, trois paramètres essentiels sont à prendre en compte :

La charge maximale à lever :

Celle-ci comprend le poids du câble et des accessoires éventuels de levage (crochet…) sauf si ceux-ci sont d'un poids total inférieur ou égal à 5% de la charge à lever.

L'état de sollicitation

- Il s'agit de préciser dans quelles proportions l'appareil de levage est utilisé à charge maximale ou à charge réduite.
- Pour un classement exact, il est préférable de calculer la valeur moyenne cubique (k), à l'aide de la formule ci-après :

$$k = \sqrt[3]{(\beta_1 + \gamma)^3 \ . \ t_1 + (\beta_2 + \gamma)^3 \ . \ t_2 + ... + \gamma^3 \ . \ t_\triangle}$$ dans laquelle :

Léger	Appareils de levage soumis exceptionnellement à la sollicitation maximale et couramment à des sollicitations très faibles.	$k \leq 0,5$
Moyen	Appareils de levage soumis assez souvent à la sollicitation maximale et couramment à des sollicitations faibles.	$0,5 < k \leq 0,63$
Lourd	Appareils de levage soumis fréquemment à la sollicitation maximale et couramment à des sollicitations moyennes.	$0,63 < k \leq 0,8$
Très lourd	Appareils de levage soumis régulièrement à des sollicitations voisines de la sollicitation maximale.	$0,8 < k \leq 1$

La classe de fonctionnement

- C'est le temps moyen de fonctionnement par jour, sur la base de 250 jours de travail par an.
- L'appareil de levage est considéré en fonctionnement lorsqu'il est en mouvement; par contre, il ne l'est pas pendant les temps d'arrêt, entre la montée et la descente par exemple.

Ces trois paramètres permettent ainsi de classer les appareils en groupes de mécanismes selon le tableau ci-dessous. Vous pourrez ainsi déterminer le groupe de l'appareil de levage dont vous avez besoin :

Etat de sollicitation	CLASSE DE FONCTIONNEMENT (ou temps moyen de fonctionnement quotidien, sur la base de 250 jours de travail par an)							
Léger	30 mn	1 h	2 h	4 h	8 h	16 h	au-delà	-
Moyen	15 mn	30 mn	1 h	2 h	4 h	8 h	16 h	au-delà
Lourd	7 mn	15 mn	30 mn	1 h	2 h	4 h	8 h	16 h
Très lourd	-	7 mn	15 mn	30 mn	1 h	2 h	4 h	8 h

Etat de sollicitation	CLASSEMENT DES MÉCANISMES							
Suivant les règles FEM	1Dm	1Cm	1Bm	1Am	2m	3m	4m	5m
Suivant la norme ISO	M1	M2	M3	M4	M5	M6	M7	M8

Exemple de calcul pour déterminer un groupe de mécanisme et le choix du treuil correspondant :

Données :
- Charge maximale à lever — 5000 kg
- Etat de sollicitation — 50% du temps à la charge nominale (de l'appareil de levage)
50% du temps à vide
- Classe de fonctionnement — 4 heures par jour, 250 jours par an.

Compte tenu de ces éléments :
- L'état de sollicitation caractérisé (k) est donc : k = 0,79 =>« lourd »
- Le groupe de mécanisme déterminé est : 3m (FEM) / M6 (ISO)
- Le choix du treuil HUCHEZ se portera sur :
  - INDUSTRIA 5 t (FEM/ISO 3m), page 42 de ce catalogue
  - 7500 TE, page 52 de ce catalogue

Nos technico-commerciaux sont à votre disposition pour vous aider à déterminer l'état de sollicitation caractérisé correspondant à votre cas.

TYPES DE SERVICE D'UN MOTEUR

Les normes CEI2-3/IEC-34-1 définissent les différents types de service.
Chaque service se caractérise par la lettre S suivi d'un numéro progressif allant de 1 à 10.

Tous les moteurs indiqués dans ce catalogue sont marqués « CE », c'est à dire qu'ils sont conformes aux directives de l'Union Européenne concernant la sécurité et doivent être entendus comme étant en service S1 ou S3 selon les modèles de treuils.

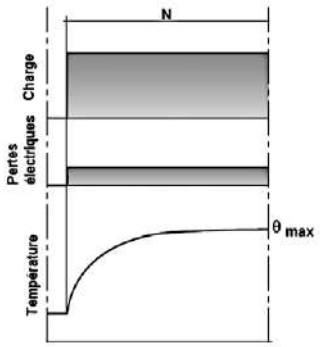

S1 – Service continu : fonctionnement à charge constante d'une durée N suffisant pour atteindre l'équilibre thermique.

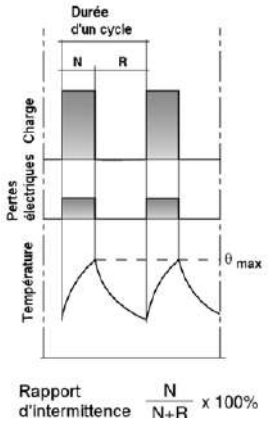

S3 – Service intermittent périodique : répétition de séquences de cycles de fonctionnement identiques, comprenant chacun un temps de fonctionnement à charges constante N et un temps de repos R. Dans ce service, on considère que l'intensité de démarrage n'affecte pas l'échauffement du moteur de façon significative.

N ▷ Temps de fonctionnement à charge constante

R ▷ Temps de repos

θ max ▷ Température maximale atteinte pendant le cycle

L'indication synthétique de service est fournie par le rapport d'intermittence exprimé en % par rapport au temps pris comme référence (N+R = 10 minutes).

Facteur de marche = N/(N+R)

Example:

Données :

- ▷ Vitesse treuil = 5 m/min,
- ▷ Hauteur de levée = 40 m,
- ▷ Moteur S3 50%.

Compte tenu de ces éléments :

- ▷ Temps total de levage : 8 minutes.
- ▷ Avec un moteur S3 50 %, il n'est possible d'utiliser le moteur que pendant 5 minutes par période de 10 minutes.
- ▷ Il faut donc d'abord lever pendant 5 minutes, puis laisser un repos de 5 minutes et finir de lever la charge pendant 3 minutes.

INDICE DE PROTECTION IP

C'est l'indice de protection des enveloppes des matériels électriques.

Selon la norme internationale, il est composé de 2 chiffres :

- ▷ 1er chiffre : Protection contre les corps solides
- ▷ 2ème chiffre : Protection contre les liquides

X signifie qu'aucune donnée n'est disponible pour spécifier un indice de protection.

1er chiffre : Protection contre les corps solides		2ème chiffre : Protection contre les liquides	
0	Pas de protection	0	Pas de protection
1	Protégé contre les corps solides supérieurs à 50 mm (ex : contacts involontaires de la main)	1	Protégé contre les chutes verticales de gouttes d'eau (condensation)
2	Protégé contre les corps solides supérieurs à 12 mm (ex : doigts de la main)	2	Protégé contre les chutes de gouttes d'eau jusqu'à 15° de la verticale
3	Protégé contre les corps solides supérieurs à 2.5 mm (ex : outils)	3	Protégé contre l'eau de pluie jusqu'à 60° de la verticale
4	Protégé contre les corps solides supérieurs à 1 mm (ex : fils)	4	Protégé contre les projections d'eau de toutes directions
5	Protégé contre les poussières (pas de dépôt nuisible)	5	Protégé contre les jets d'eau de toutes directions à la lance
6	Protégé contre toute pénétration de poussières	6	Protégé contre les projections d'eau assimilables aux paquets de mer
		7	Protégé contre les effets de l'immersion entre 0.15 et 1.00 m
		8	Protégé contre les effets prolongés de l'immersion sous pression

Exemple : Données : ▷ Moteur, protection IP 55

Compte tenu de ces éléments : ▷ 5 : Moteur protégé contre la poussière et contre les contacts accidentels.
▷ 5 : Moteur protégé contre les projections d'eau dans toutes les directions.

CARNET DE MAINTENANCE

Récapitulatif

Selon l'arrêté du 1er mars 2004 relatif aux vérifications des appareils et accessoires de levage - NOR : SOCT0410464A

J.O. n°77 du 31 mars 2004

En application depuis le 1er avril 2005, l'arrêté du 1er mars 2004 définit les vérifications devant être effectuées par l'utilisateur. Il est important de préciser que ces vérifications sont de la seule responsabilité de l'utilisateur : il revient en effet au fabricant du matériel un devoir de conseil sur la base des informations qui lui sont fournies.

Les vérifications lors de la mise en service

Sections 3 de l'arrêté du 1er mars 2004 (art. 12 à 17) - Art. R. 233-11-I du Code du travail.

- **L'examen d'adéquation** (art. 5-I) consiste à vérifier que le matériel est bien approprié aux travaux que l'utilisateur prévoit d'effectuer et l'installation conforme aux conditions d'utilisation définies par le fabricant.
  Il doit être fourni, par écrit, par l'utilisateur (art. 3d).
- **L'examen de montage et d'installation** (art. 5-II) consiste à s'assurer que le matériel est monté et installé de façon sûre, conformément à la notice d'instructions du fabricant.
- **L'examen de fonctionnement** (art. 6c ou 14-II) réalisé en charge, avec essais des sécurités.
- **L'examen statique** (art. 10) et **l'examen dynamique** (art. 11) : lors de la réception par un organisme de contrôle les coefficients à appliquer sont les suivants :

Appareils manuels :

- Coefficient 1,1 en dynamique
- Coefficient 1,5 en statique

Appareils électriques :

- Coefficient 1,1 en dynamique
- Coefficient 1,25 en statique

Les vérifications générales périodiques

Sections 5 de l'arrêté du 1er mars 2004 (art. 22 à 24) - Art. R. 233-11 du Code du travail.

Les vérifications générales périodiques des appareils de levage doivent impérativement avoir lieu tous les douze mois. Toutefois, cette périodicité passe à 6 ou 3 mois pour certains d'entre eux listés à l'art. 23.

Elles comportent :

- **L'examen de l'état de conservation** (art. 9) qui consiste à vérifier que le matériel est conservé en bon état, sans manque, ni ajout, et qu'il est toujours conforme.
- L'**examen de fonctionnement** (art. 6b et c).

Les vérifications lors de la remise en service

Sections 4 de l'arrêté du 1er mars 2004 (art. 18 à 21) - Art. R. 233-11-II du Code du travail.

Par définition, une remise en service s'opère lorsque l'appareil a été déplacé, modifié, démonté puis remonté, réparé ou à la suite de tout accident provoqué par la défaillance d'un organe essentiel de cet appareil.

Les vérifications à effectuer comprennent :

- **L'examen d'adéquation** (art. 5-I).
- **L'examen de montage et d'installation** (art. 5-II).
- **L'examen de l'état de conservation** (art. 9).
- **L'examen de fonctionnement** (art. 19-II).
- **L'examen statique** (art.10) et **l'examen dynamique** (art. 11).

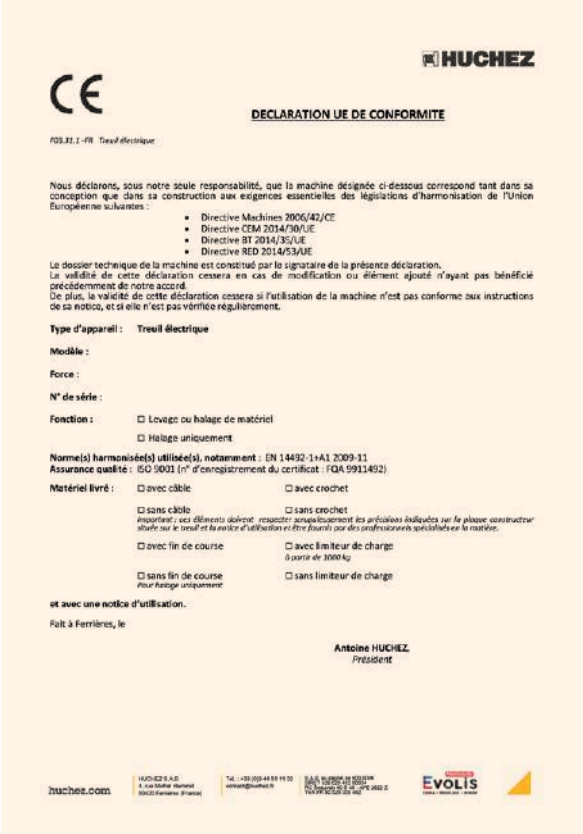

HUCHEZ

CE

DECLARATION UE DE CONFORMITE

FOS.31.1-FR Treuil électrique

Nous déclarons, sous notre seule responsabilité, que la machine désignée ci-dessous correspond tant dans sa conception que dans sa construction aux exigences essentielles des législations d'harmonisation de l'Union Européenne suivantes :

- Directive Machines 2006/42/CE
- Directive CEM 2014/30/UE
- Directive BT 2014/35/UE
- Directive RED 2014/53/UE

Le dossier technique de la machine est constitué par le signataire de la présente déclaration.
La validité de cette déclaration cessera en cas de modification ou élément ajouté n'ayant pas bénéficié précédemment de notre accord.
De plus, la validité de cette déclaration cessera si l'utilisation de la machine n'est pas conforme aux instructions de sa notice, et si elle n'est pas vérifiée régulièrement.

Type d'appareil : **Treuil électrique**

Modèle :

Force :

N° de série :

Fonction : ☐ Levage ou halage de matériel
☐ Halage uniquement

Norme(s) harmonisée(s) utilisée(s), notamment : EN 14492-1+A1 2009-11
Assurance qualité : ISO 9001 (n° d'enregistrement du certificat : FQA 9911492)

Matériel livré : ☐ avec câble ☐ avec crochet
☐ sans câble ☐ sans crochet
Important : ces éléments doivent respecter scrupuleusement les préconisations indiquées sur la plaque constructeur située sur le treuil et la notice d'utilisation et être fournis par des professionnels spécialisés en la matière.
☐ avec fin de course ☐ avec limiteur de charge
à partir de 1000 kg
☐ sans fin de course ☐ sans limiteur de charge
Pour halage uniquement

et avec une notice d'utilisation.

Fait à Ferrières, le

Antoine HUCHEZ
Président

huchez.com

EVOLIS

Déclaration de conformité

Récapitulatif

Selon l'article R.233-12 du Code du travail et l'arrêté du 2 mars 2004 relatif au carnet de maintenance des appareils de levage - NOR : SOCT0410465A

J.O. n°77 du 31 mars 2004

A compter du 1 avril 2005, le chef d'établissement doit, au titre des dispositions de l'arrêté du 2 mars 2004, établir et tenir à jour un carnet de maintenance des appareils de levage. Cette obligation nouvelle concerne les appareils en service à compter de cette date, mais aussi ceux qui sont déjà en service.
S'agissant de ces derniers, il convient d'annexer au carnet de maintenance les différents documents relatifs aux travaux de maintenance réalisés par le passé.

Dans le carnet de maintenance, doivent être consignées :

- les opérations de maintenance effectuées, en application des recommandations du fabricant de l'appareil
- toute autre opération d'inspection, d'entretien, de réparation, de remplacement ou de modification effectuée sur l'appareil.

Pour chaque opération, sont indiqués :

- la date des travaux,
- les noms des personnes et, le cas échéant, des entreprises les ayant effectués,
- la nature de l'opération et, s'il s'agit d'une opération à caractère périodique, sa périodicité.

Si les opérations comportent le remplacement d'éléments de l'appareil : les références de ces éléments doivent être indiquées.

Le carnet concerne les opérations de maintenance (travaux, modifications, remplacements de pièces…). Les vérifications périodiques restent consignées sur le registre unique de sécurité.

Le carnet de maintenance des treuils de levage HUCHEZ peut être téléchargé sur notre site :

www.huchez.com

à la rubrique « Service Après-Vente ».

HUCHEZ,

LA FORCE D'UN GROUPE

CHASTAGNER LOCATION
Levage de chantier

contact@chastagner.fr

chastagner.fr

Chastagner Location

- **1 catalogue annuel location**

+

- Le conseil
- La livraison
- L'installation
- Le dépannage sur chantier
- La maintenance
- La formation

Pour la location des appareils de levage présentés dans ce catalogue, contactez l'agence la plus proche :

PARIS EST (SIÈGE)
102, rue des Frères Lumières / Z.I. des Chanoux
93330 NEUILLY-SUR-MARNE
Tél. : 01 43 00 14 03

PARIS NORD
2, rue Edouard Branly
95220 HERBLAY
Tél. : 01 34 50 13 31

PARIS OUEST
9 rue Johannes Kepler
ZA de Trappes – Elancourt
78190 TRAPPES
Tél. : 01 30 05 33 44

ORLÉANS
122 rue de Champoigny
45140 INGRE
Tél. : 02 38 69 09 11

ROUEN
37, rue Désiré Granet - Zone de l'Etang
76800 SAINT-ÉTIENNE-DU-ROUVRAY
Tél. : 02 35 73 26 30

LILLE
Rue de la Zamin
59160 CAPINGHEM
Tél. : 03 20 34 42 46

DUNKERQUE
4, rue des Artisans
ZA du LAC - 59380 ARMBOUTS-CAPPEL
Tél. : 03 28 27 00 54

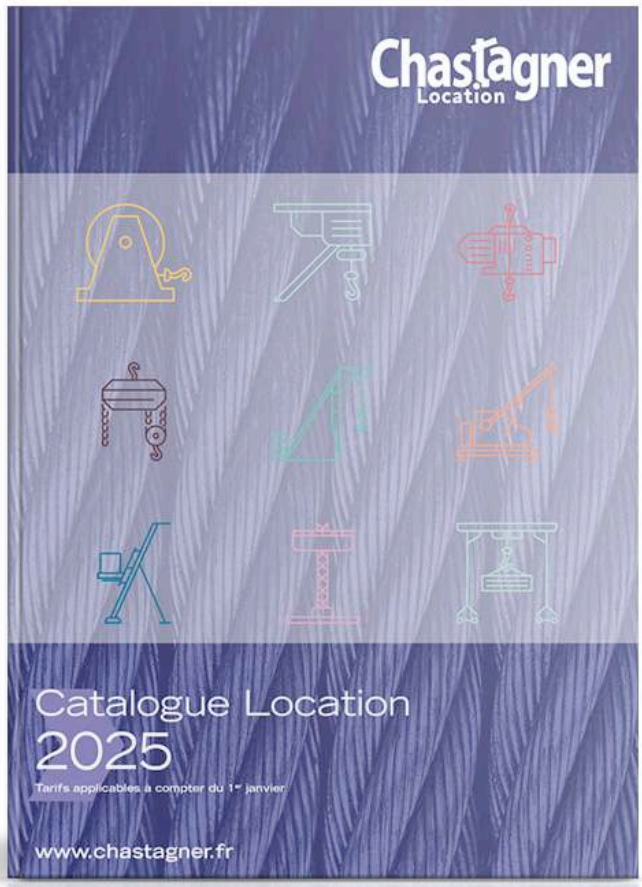

HUCHEZ, c'est aussi : HORLOGES HUCHEZ

03 44 51 11 22

contact@ horloges-huchez.fr

horloges-huchez.fr

pointeuses.com

reglice.fr

horloges huchez

Spécialiste des métiers du temps, elle intervient historiquement sur les horloges et cloches des églises et monuments, développe des systèmes de pointage et gestion de temps, et enfin propose une large gamme en distribution d'heure ainsi qu'en systèmes d'alerte et de sonorisation comme le PPMS.

Horloges HUCHEZ
4, rue de la Croix - 60420 FERRIÈRES

NOS VALEURS

Le savoir-faire et l'expertise de nos équipes dans chacun de leur domaine (Production, Bureau d'Etudes, Commerciaux...).

Une politique d'innovation très active

HUCHEZ s'appuie sur son Bureau d'Etudes pour concevoir des produits adaptés aux besoins en constante évolution des professionnels.

La qualité de nos produits

Nos produits sont conçus selon la Directive Machine 2006/42/CE et les normes européennes en vigueur.

Une entreprise ouverte sur le Monde

Forte d'une capacité d'adaptation aux besoins spécifiques de ces marchés, une équipe de 4 personnes dédiée à ces pays situés en Europe, en Afrique, au Moyen-Orient...

Ces valeurs sont portées par des hommes et femmes attachées au développement de l'entreprise HUCHEZ, mettant ainsi au cœur de ses priorités la satisfaction de ses clients.

FABRICATION FRANÇAISE

HUCHEZ - **02/2025** - Crédits Photos : HUCHEZ, CHASTAGNER, HORLOGES HUCHEZ...

huchez.com

4, rue Michel Hammid
60420 Ferrières

Tél. +33 (0) 344 511 133
contact@huchez.fr

HUCHEZ