# Treuil électrique pour potence et chevalet HE 200 APS, 200 kg - modèle à

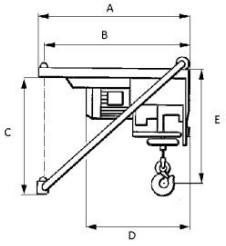

Utilisation :
- Levage de charges diverses.
- Bâtiment, tous corps d'état sur chantier.
- Rénovation.
- Forte sollicitation.

## Qualités techniques

- Produit très répandu sur le marché.
- Reconnu pour sa rapidité.
- Destiné à être monté sur un étai renforcé ou sur un chevalet.
- Commande très basse tension assurant la protection de l?utilisateur contre les risques électriques.
- Boîte de commande 3 boutons (Montée-Descente-Arrêt d?urgence) non débrochable (câble de commande 25 m).
- Alimentation 1Ph-230 V.
- Options possibles : chevalet démontable et kit chariot de montage, étai renforcé (fenêtre ou sol-plafond), bourriquet, benne à béton, kit gueuses...
- Livré avec colliers de fixation.

## Caractéristiques techniques du Treuil électrique pour potence et chevalet HE 200 APS, 200 kg - modèle à commande très basse tension

| Références | HE200APSCED25M |
|---|---|
| Force couche supérieure kg | 200 |
| Vitesse de levage m/min | 23 |
| Moteur kW | 0,75 |
| Alimentation | 1Ph-230V |
| Hauteur de levée m | 25 |
| Portée m | 0,70 |
| Poids (sans câble) kg | 37 |

## Dimensions

| Références | HE200APSCED25M |
|---|---|
| A mm | 690 |
| B mm | 670 |
| C mm | 540 |
| D mm | 450 |
| E mm | 530 |

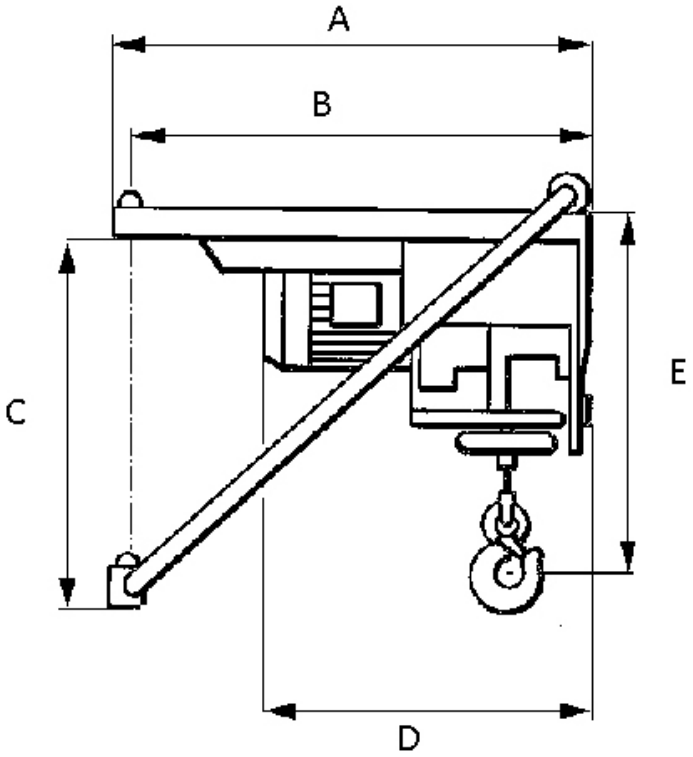

## Caractéristiques techniques des autres modèles de la gamme

| Références | HE200APS | HE200APS3M | **HE200APSCED25M** | 200ER |
|---|---|---|---|---|
| Force couche supérieure kg | 200 | 200 | **200** | |
| Force kg | | | | |
| Vitesse de levage m/min | 23 | 23 | **23** | |
| Moteur kW | 0,75 | 0,75 | **0,75** | |
| Alimentation | 1Ph-230V | 1Ph-230V | **1Ph-230V** | |
| Hauteur de levée m | 25 | 25 | **25** | |
| Portée m | 0,70 | 0,70 | **0,70** | |
| Poids (sans câble) kg | 37 | 37 | **37** | |

### HUCHEZ vous conseille

**Les points forts de ce matériel : Rapidité.**

HUCHEZ
4, rue Michel HAMMID
60420 FERRIERES – France
+33 (0) 3 44 51 11 33
www.huchez.com
contact@huchez.fr

SERVICE CLIENTS
ATENCIO AL CLIENTE
KUNDENSERVICE

Pour en savoir plus, n'hésitez pas à nous contacter!
To know more, please contact us!
Para más información, póngase en contacto con nosotros!
Für weitere Informationen können Sie sich gerne an uns wenden!